Paslode®

Part# 515600

MODEL T200-F18P
18 Ga. Brad Nailer

IMPORTANT!
DO NOT DESTROY
It is the customer's responsibility to have all operators and service personnel read and understand this manual.

OPERATING MANUAL AND SCHEMATIC

PRINTED IN U.S.A.
© 2023, Illinois Tool Works Inc.
515610-3
07/23

INTRODUCTION

The **PASLODE® T200-F18P** Brad Nailer is a quality-built tool designed for use in residential trim applications. This tool will deliver efficient, dependable performance when used according to the manufactures guidelines. Please study this manual including the safety instructions to fully understand the operation of this tool.

TOOL AND FASTENER SPECIFICATIONS 3
SAFETY INSTRUCTIONS 4
TOOL OPERATION 5
EXPLODED VIEW AND SPARE PARTS LIST 10-11
ACCESSORIES 12

TOOL WARRANTY AND LIMITATIONS

Paslode warrants that newly purchased power fastening tools, parts and accessories will be free from defects in material and workmanship for the period shown below, after the date of delivery to the original user.

1 YEAR FULL WARRANTY

A one-year warranty will apply to all parts.

FIVE-YEAR EXTENDED LIMITED WARRANTY

A five-year warranty will apply to all housing and cap assembly castings.

NORMAL WEARING PARTS

The following parts are considered normal wearing parts and are not under warranty:

- Bumper
- Driver Blade
- ”O” Rings
- Piston Rings

WARRANTY STATEMENT
This warranty is limited to tools sold and service requested in the United States. To obtain information on warranty service in the United States, refer to the Service Center listing that was provided with your tool.

Paslode's sole liability hereunder will be to replace any part or accessory which proves to be defective within the specific time period. Any replacement part or accessory provided in accordance with this warranty will carry a warranty for the balance of the period of warranty applicable to the part it replaces. This warranty does not apply to part replacement required due to normal wear.

This warranty is void as to any tool which has been subjected to misuse, abuse, accidental or intentional damage, use with fasteners,not meeting Paslode specification, size, or quality, improperly maintained, repaired with other than genuine Paslode replacement parts,damaged in transit or handling, or which, in Paslode's opinion, has been altered or repaired in a way that affects or detracts from the performance of the tool.

PASLODE MAKES NO WARRANTY, EXPRESSED OR IMPLIED, RELATING TO MERCHANTABILITY, FITNESS, OR OTHERWISE, EXCEPT AS STATED ABOVE, and Paslode's liability AS STATED ABOVE AND AS ASSUMED ABOVE is in lieu of all other warranties arising out of, or in connection with, the use and performance of the tool, except to the extent other wise provided by applicable law. PASLODE SHALL IN NO EVENT BE LIABLE FOR ANY DIRECT, INDIRECT, OR CONSEQUENTIAL DAMAGES, INCLUDING, BUT NOT LIMITED TO, DAMAGES WHICH MAY ARISE FROM LOSS OF ANTICIPATED PROFITS OR PRODUCTION, SPOILAGE OF MATERIALS, INCREASED COST OF OPERATION, OR OTHERWISE.

Paslode reserves the right to change specifications, equipment, or designs at any time without notice and without incurring obligation.

TOOL AND FASTENER SPECIFICATIONS

MODEL NO.	**T200-F18P (Part # 515600)**
HEIGHT	10.63"
WIDTH	2.56"
LENGTH	10.04"
WEIGHT	2.9lbs.
NAIL LENGTH	5/8" - 2"
SHANK DIAMETER	18 gauge
OPERATING PRESSURE	80 to 120 psi

TOOL AIR FITTINGS:

This tool uses a 1/4” N.P.T. male plug. The inside diameter should be .28” (7mm) or larger. The fitting **must** be capable of discharging tool air pressure when disconnected from the air supply.

OPERATING AIR PRESSURE:

80 to120 psi. Select the operating air pressure within this range for best tool performance.

DO NOT EXCEED THIS RECOMMENDED OPERATING PRESSURE.

SAFETY INSTRUCTIONS

SAFETY FIRST

These safety instructions provide information necessary for safe operation of Paslode® tools. **DO NOT ATTEMPT TO OPERATE THE TOOL UNTIL YOU READ AND UNDERSTAND ALL SAFETY PRECAUTIONS AND MANUAL INSTRUCTIONS.**

WEAR EYE AND HEARING PROTECTION
Always wear hearing and eye protection devices, that conform to ANSI Z87+ requirements, when operating or working in the vicinity of a tool. As an employer you are responsible for enforcing the use of eye protection. Wear hard hats in environments that require their use.

THE TOOL MUST BE USED ONLY FOR THE PURPOSE FOR WHICH IT WAS DESIGNED
Do not throw the tool on the floor, strike the housing in any way or use the tool as a hammer to knock material into place.

NEVER ENGAGE IN HORSEPLAY WITH THE TOOL
The tool is not a toy so do not use it like one. Never engage in horseplay with the tool or point it at yourself or any other person, even if you think it is not loaded.

NEVER ASSUME THE TOOL IS EMPTY
Check the magazine for fasteners that may be left in the tool. Even if you think the tool is empty or disconnected, never point it at anyone or yourself. Unseen fasteners could fire from the tool.

NEVER CLAMP THE TRIGGER IN A LOCKED OR OPERATING POSITION
The trigger of the tool must never be tampered with, disabled or clamped in a locked or operating position since this will cause the tool to drive a fastener any time the work contacting element depressed.

DO NOT LOAD FASTENERS WITH THE AIR LINE CONNECTED, OR WITH THE TOOL TRIGGER OR WORK CONTACTING ELEMENT DEPRESSED
When loading fasteners into the tool be sure you disconnect the air line and that you do not depress the trigger or work contacting element.

OPERATE THE TOOL ONLY ON A WORKPIECE
The tool should be operated only when it is in contact with the workpiece. Even then you should be careful when fastening thin material or working near the edges and corners of the workpiece since the fasteners may drive through or away from the workpiece.

DO NOT DISABLE OR REMOVE THE WORK CONTACTING ELEMENT
This tool is equipped with a safety mechanism, called a a work contacting element, to help prevent accidental firing. Never tamper with, disable or remove the work contacting element. Do not use the tool unless the work contacting element is working properly.The tool could fire unexpectedly.

DISCONNECT THE TOOL WHEN NOT IN USE
Always disconnect the tool from the air line when it is not in use, when you leave the work area or when moving the tool to a new location. The tool must never be left unattended because people who are not familiar with the tool might handle it and injure themselves or others.

CARRY THE TOOL ONLY BY THE HANDLE
Always carry the tool by the handle only. Never carry the tool by the air hose or with the trigger depressed since you could drive a fastener unintentionally and injure yourself or someone else.

DO NOT WEAKEN THE TOOL HOUSING
The tool housing is a pressure vessel and should never be weakened by having your company's name, area of work or anything else stamped or engraved into its surface.

DISCONNECT THE TOOL WHEN PERFORMING REPAIRS AND CLEARING JAMS
Never attempt to clear a jam or repair a tool unless you have disconnected the tool from the air line and removed all remaining fasteners from the tool.

ALWAYS USE THE PROPER FITTING FOR THE TOOL
Only MALE pneumatic type air connectors should be fitted to the tool, so that high pressure air in the tool is vented to atmosphere as soon as the air line is disconnected.
NEVER install FEMALE quick disconnect couplings on the tool. Female couplings will trap high pressure air in the tool when the air line is disconnected, leaving the tool charged and able to drive at least one fastener.

DO NOT EXCEED THE MAXIMUM RECOMMENDED AIR PRESSURE
Operate the tool only at the recommended air pressure. Do not exceed the maximum air pressure marked on the tool. Be sure the air pressure gauge is operating properly and check it at least twice a day.

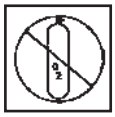

Never use any bottled air or gases such as oxygen to operate the tool since they could cause the tool to explode. Do not operate in explosive atmospheres such as in the presents of flammable liquids, gases, or combustible dust.

INSPECT TOOL FOR PROPER OPERATION
Clean the tool at least daily and lubricate as required. Never operate a dirty or malfunctioning tool.

USE ONLY PASLODE® RECOMMENDED PARTS AND FASTENERS
Use only parts and fasteners specifically designed and recommended by Paslode® for use in the tool and for work to be done. Using unauthorized parts and fasteners or modifying the tool in any way creates dangerous situations. Replace all missing warning labels---refer to tool schematic for correct placement and part Number.

⚠ WARNING

Failure to follow any of the above instructions could result in severe personal injury to tool user and bystanders or cause damage to tool and property.

INSTRUCTIONS FOR LOADING

Step No. 1 – Disconnect the tool from its air source.Grasp the finish nailer firmly with one hand and press the orange magazine release button at the rear of the handle and slide the magazine cover back towards you.

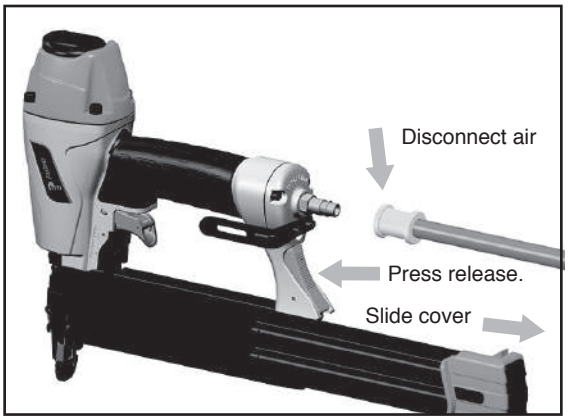

Step No. 2 – Insert the strip of 18 gauge brad nails with the point of the fastener facing down and place the point of the fastener into the **bottom** of the magazine channel. Placing fasteners on the top of the magazine will cause jamming.

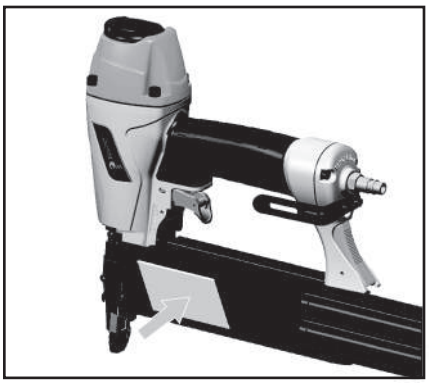

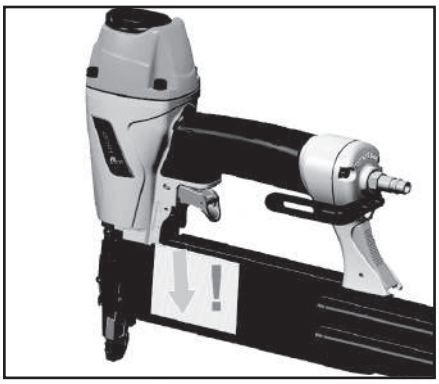

Step No. 3 – Push the magazine firmly towards the front of the tool until it locks in place. Connect the air supply. The tool is now ready to use.

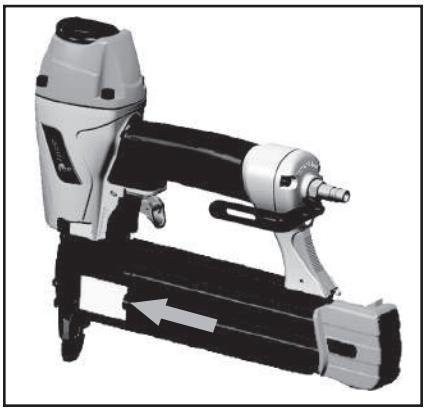

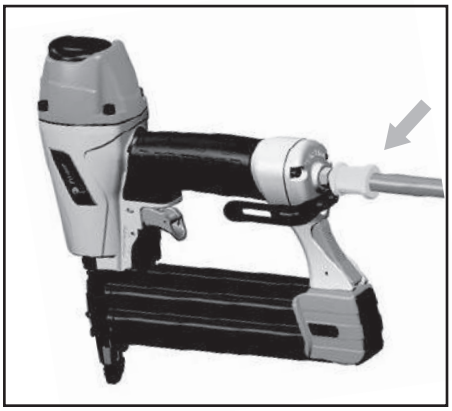

TOOL OPERATION - continued

WARNING

Use only fasteners that meet Paslode® specifications.

Use of fasteners that do not meet Paslode® specifications can result in damage to the tool or injury to the operator or bystanders.

Driving of Nails

Sequential Operation - (Gray Trigger)

The sequential operating kit prevents successive or "bounce" driving.

□ Depress the work contacting element and hold it against the work surface before pulling the trigger.

□ After each fastener is driven, completely release the trigger and lift the tool from the work surface.

CHANGING THE TRIGGER

1. Disconnect the tool from air source.
2. Remove trigger step pin rubber retaining ring (**A**).
3. Remove trigger step pin (**B**).
4. Remove sequential trigger assembly **C** (Gray, part # 576918) and spring.
5. Install contact trigger **D** (part# 576917,Orange) with spring and align hole and reinsert Trigger step pin.
6. Reinstall rubber retaining ring and check for correct operation.

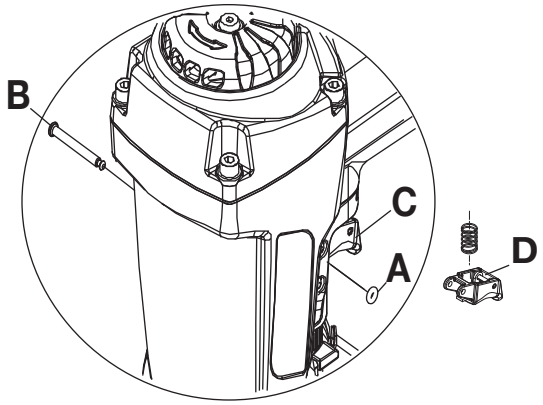

Successive (Bounce) Driving

(Orange Trigger)

□ Grasp the handle firmly.

□ Squeeze the trigger and move the tool along the workpiece with a bouncing motion, depressing the work contacting element at the points where you want to insert a fastener.

□ Keep the trigger depressed and continue to bounce the work contacing element against the workpiece, positioning the tool above as carefully as possible.

□ When the desired number of fasteners have been driven, release the tool trigger to avoid unintentional fastener discharge.

WARNING

Do not clamp or hold trigger with anything other than your hand.

Precision Placement Driving

(Orange Trigger)

□ Grasp the tool handle firmly and hold the bottom of the work contacting element firmly against the workpiece until it is completely depressed.

□ Squeeze the trigger to drive the fastener.

□ Lift the tool from the workpiece.

□ Repeat the procedure for the next fastener.

Adjust the Depth of Drive

MAINTENANCE

Paslode® tools are built for ease of maintenance. A few simple details will assure trouble-free operation and long tool life. Anyone who uses or maintains the tool must read the safety and maintenance instructions. Study the schematic drawing before starting any repairs on the tool.

Air-operated tools must be inspected periodically, and worn or broken parts must be replaced to keep the tool operating safely and efficiently. Also the items on the maintenance chart must be checked often.

Cold Weather Care

When temperatures are below freezing, tools should be kept warm by any convenient, safe method. If this is not possible, the following procedure should be used to warm up the tools.

❑ Reduce the regulated air pressure to 30 psi.

❑ Remove all fasteners from the tool.

❑ Collect an air line and blank fire the tool. The reduced air pressure will be enough to free-fire the tool. Slow speed operation tends to warm up the moving parts. Slowing up the piston helps the bumper and the O-rings to become pliable.

⚠ CAUTION ⚠

Never free-fire the tool at high pressure.

❑ Once the tool is warmed up, readjust the regulator to the proper working pressure and reload the tool.

❑ Tool operators working outdoors or in unheated areas in extremely cold temperatures should also:

Use Paslode pneumatic oil with antifreeze in the lubricator, Part No. 219090 (8oz.)

Once a week, depending on the amount of tool use, take the tool apart and wash away any sludge with degreaser cleaner (Paslode Part No. 219086) to keep the tool operating efficiently.

⚠ CAUTION ⚠

Never use kerosene or flammable solvents to clean the tool.

Cleaning the air-operated tools with solvents removes the thin coating of grease applied to the cylinder wall and O-rings at the factory. To replace this coating of grease, use Chemplex grease (Paslode Part No. 403734).

❑ Open the drain on the air compressor tank to drain any moisture at least daily in extremely cold or humid weather. A few ounces of anti-freeze in the tank will keep the air free of frost.

Testing the Tool After Servicing

After replacing any part or parts, it is important to check the tool for proper operation. This ensures that the tool was put together correctly, is safe to use, and will perform the job properly.

❑ Ensure that all hardware is tight.

❑ Ensure that the work contacting element is installed correctly in relation to the trigger, and that both parts move freely.

❑ Ensure that the magazine is properly attached.

❑ Ensure that the required safety information on the tool is legible.

❑ Use only Paslode approved fasteners in the tool, and ensure that they are correct for the application.

❑ Ensure that a male air fitting is securely connected to the tool.

❑ Test the tool by driving fasteners into a workpiece identical to the tool's application.

❑ Check the tool for air leaks during testing and for the proper sequence of operation.

❑ Ensure that all fasteners are driven to the same depth and that the crown of the fastener is flush with the workpiece.

Tool Lubrication

It is most important that the tool be properly lubricated by keeping the air line lubricator filled and correctly adjusted. Without proper lubrication the tool will not work properly and parts will wear prematurely.

Use the proper lubricant in the air line lubricator. The lubricator should be of low air flow or changing air flow type, and should be kept filled to the correct level. Use only Paslode recommended lubricants. Substitutes may harm the rubber compounds in the tools O-rings and other rubber parts. Paslode Part No. 403720 is a pneumatic lubricating oil specially made for pneumatic applications.

If a filter/regulator/lubricator is not installed on the air system, air operated tools should be lubricated at least once a day with 6 to 20 drops of oil, depending on the work environment, directly through the male fitting in the tool housing.

Most minor problems can be resolved quickly and easily using the maintenance table that follows. If problems persist, contact your Paslode dealer for assistance.

Operation Continued:

Clearing a Jam

Disconnect tool from its air source.

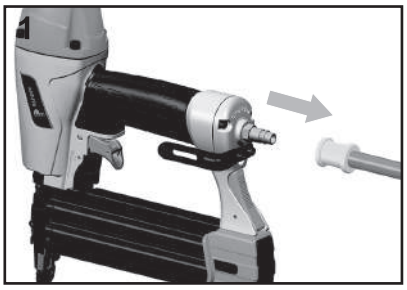

Remove all fasteners.

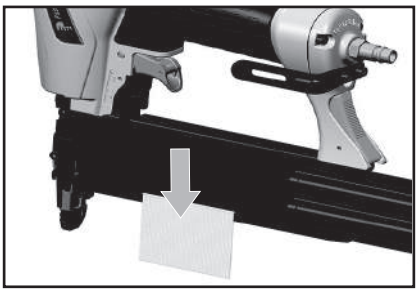

Unlatch the front guide and lift open.

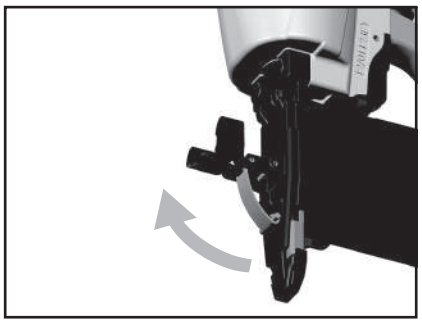

Remove jammed fastener and relatch front guide.

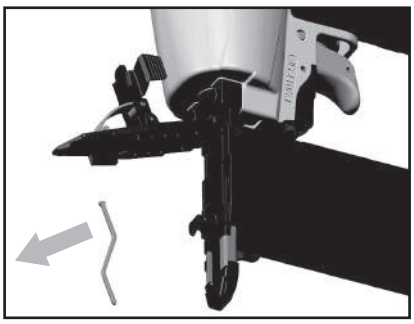

Reload fasteners, close and latch the magazine.

Reconnect the air.

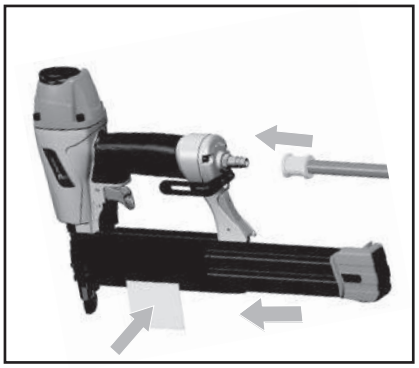

Changing the work contact element.

Disconnect tool from its air source.

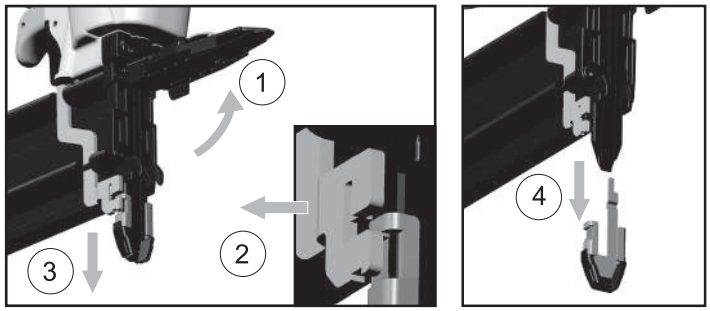

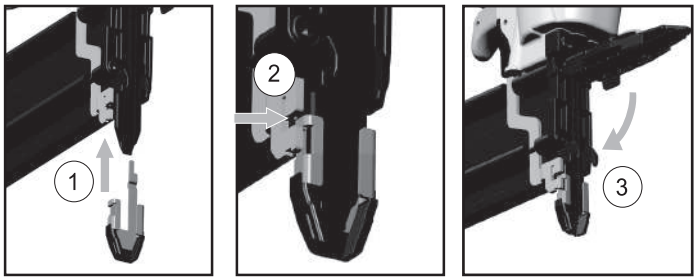

Reversable belt hook

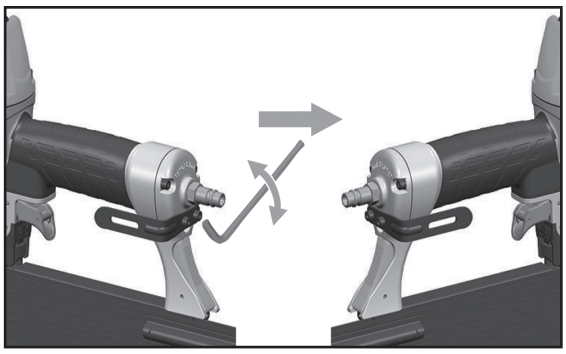

Tooless Ajustable Exhaust

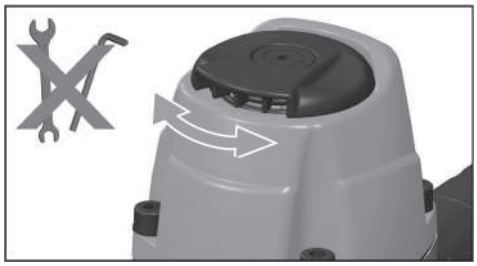

MAINTENANCE

ACTION	WHY	HOW
Add several drops of pneumatic oil into the air fitting.	Keep tool lubricated.	Use Paslode pneumatic tool lubricant. Part No. 403720.
Check that all screws on tool are tight.	Prevent air leakage and promote efficient operation.	Check screws daily.
Keep work contacting elelment working properly.	Promote operator safety and efficient tool operation.	Inspect and blow clean daily and check for proper operation.
Keep magazine and feeder mechanism clean.	Prevent jamming of fasteners.	Blow clean daily.
Lubricate "O" rings that are replaced.	Assure long life and proper operation of tool.	Use Chemplex grease, Part No. 403734.
Use only Paslode replacement parts.	Keep tool operating efficiently and maintain Paslode tool warranty.	Order any replacement parts needed from Paslode Dealer.

OPERATOR TROUBLESHOOTING

⚠ CAUTION ⚠

Disconnect the tool when performing repairs or clearing jams.

PROBLEM	CORRECTIVE ACTION
Fasteners will not drive completely into wood.	Adjust the depth of drive adjustment (retract length). Increase air pressure (do not exceed 120 psi).
Fasteners drive too deeply into wood.	Adjust the depth of drive adjustment (extend length). Reduce air pressure.
Fastener jams in nose of tool.	Open front guide latch, release jammed fastener, and close latch securely.
Tool skips during operation - no fasteners are driven from time to time.	Check magazine for proper fasteners. Magazine follower should slide freely. Clean as needed to remove debris. Make sure correct fasteners are being used. Use fasteners that meet Paslode® specifications only.

PARTS LEGEND

T200-F18P 515600

1	617539	1	Screw
2	617558	1	Bushing
3	617504	1	Air Deflector
4	576913	1	Spring
5	617533	4	Screw
6	617535	4	Washer
7	617489	1	Cap
8	617550	1	Gasket, Cap
* 9	617548	1	Seal
*10	617519	1	Spring
*11	617521	1	O-Ring
*12	617510	1	Valve
*13	617527	1	O-Ring
14	617507	1	Piston Stop
15	617552	1	Restrict Washer
*16	617551	1	Cylinder Seal
*17	617523	1	O-Ring
*18	576914	1	Piston Assembly
19	617505	1	Cylinder Sleeve
*20	617524	1	O-Ring
*21	617525	1	O-Ring
*22	617503	1	Collar
*23	617522	1	O-Ring
24	617506	1	Bumper
25	617508	1	Joint Guide
*26	617526	1	O-Ring
27	617545	1	Logo-1
28	617488	1	Housing
29	576915	1	Trigger Valve Assembly
30	576916	1	Spring
31	576918	1	Trigger, Sequential
32	617537	1	Spring Pin
33	617553	1	Safety Bracket
34	576919	1	Spring
35	576920	1	Safety Lever Unit
36	617544	1	Logo-2
37	617549	1	Gasket
38	617529	1	Pin
39	576921	1	Driver Guide
40	617513	4	Screw
41	576922	1	Screw
42	576923	1	Plate
43	576966	2	Spring Washer
44	576924	2	Screw
45	617547	1	Washer
46	576925	1	Front Plate
47	617530	1	PIN
48	576926	1	Lock Lever Unit
49	576927	1	Pin
50	576928	1	Work Contact A
51	576929	1	Pusher
52	617520	1	Guide, Spring
53	576967	2	Spring
54	617538	2	Screw
55	617511	1	Rear Plate
56	617536	2	Nut
57	617556	1	Cover
58	617512	1	Cover
59	576930	1	Movable Magazine Unit
60	617496	1	Rail
61	576931	1	Label, Trigger Sequential
62	576934	1	Magazine Unit Sequential
63	576935	1	Work Contact B
64	576936	1	Support
65	617540	1	Screw
66	617541	1	Pin
67	617555	1	Lock
68	576937	1	Spring
69	576938	1	End Cap
70	576939	1	Belt Hook
71	576940	1	Screw
72	617534	1	Washer
73	617509	1	Air Plug
74	576979	1	Guide, Spring
** 75	515620	1	Label, Safety Warning

* Denotes Normal Wear Items

** Make sure Warning Label (Part No.515620) is properly affixed. Replace if necessary.

▲ Apply Loctite® 242 (Blue) Part No. 093500

➔ Denotes New Change

⚠ WARNING

All parts must be periodically inspected and replaced if worn or broken. Failure to do this can affect the tool's operation and present a safety hazard.

AIR CONSUMPTION CHART

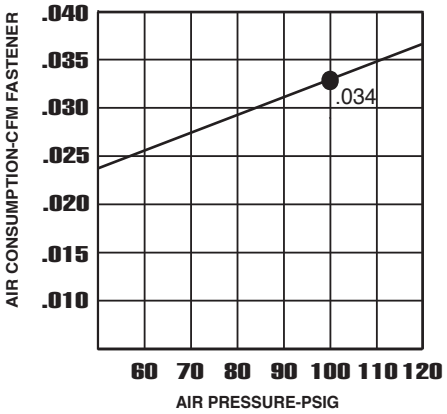

T200-F18P
BRAD NAILER
515600

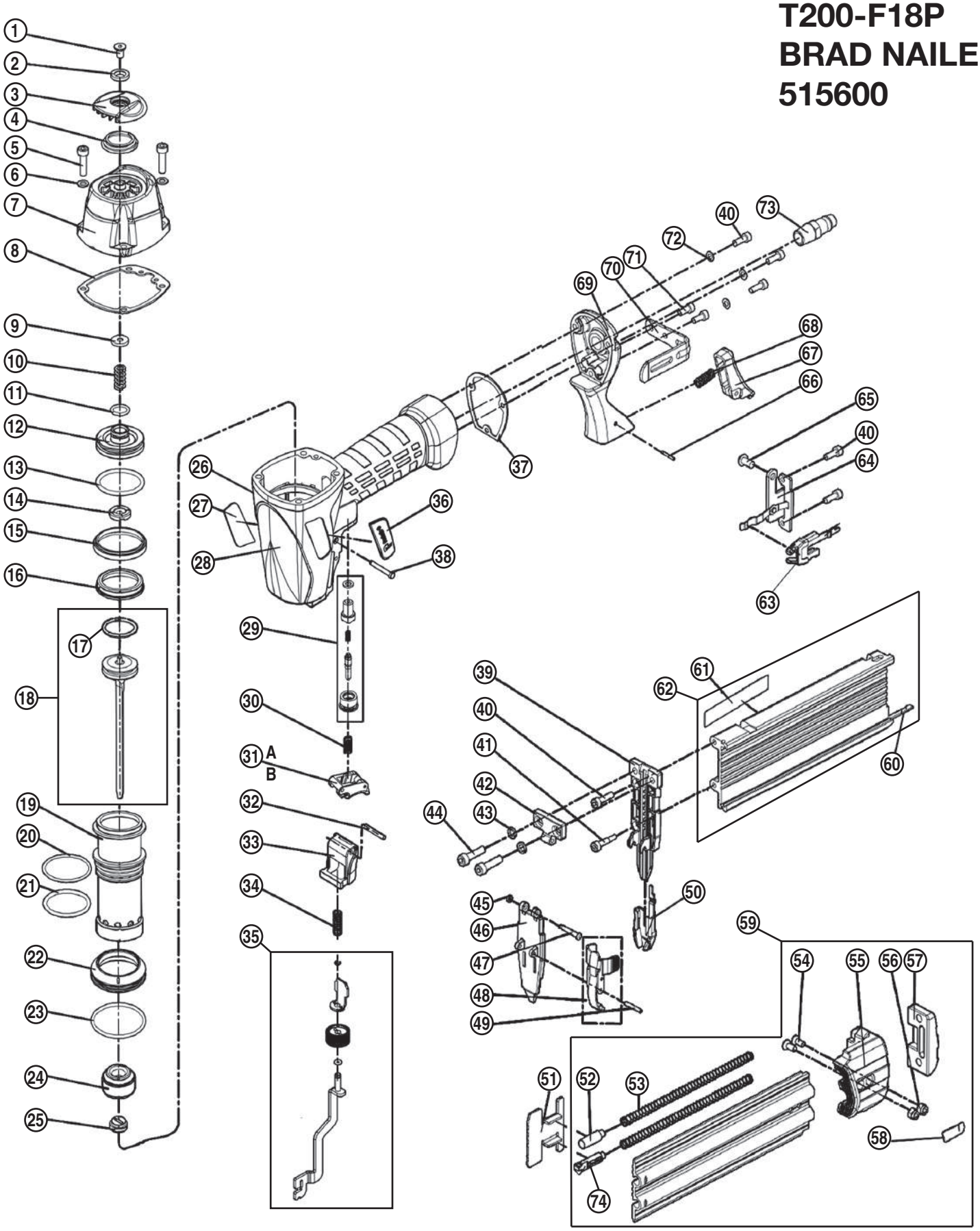

ACCESSORIES

Lubricants

Lubricating Oil 16 oz. — Part No. 403720

Lubricaing Oil with Anitfreeze 8 oz. — Part No. 219090

Chemplex 710 Lubricant 1lb. — Part No. 403734

Tool Cleaner

Ideal cleaner for all Paslode tools.

Part No. 219086

Safety Glasses

Clear

Part No. 401382

Tool Case

Handy carrying case that conveniently stores your tool with room for additional accessories.

Part No. 515615

Tool Case Latch

Part No. 617559

Work Contact Element

A

No.576928

B

No.576935

A Part No. 576928

B Part No. 576935

Contact Trigger (Orange)

Part No. 576917

Paslode®

An Illinois Tool Works Company
155 Harlem Avenue
Glenview, IL 60025

© 2023, Illinois Tool Works Inc.

ACCESORIOS

Lubricantes

Aceite Lubricante 16 oz. — Pieza No. 403720

Aceite Lubricante con Anticongelante 8 oz. — Pieza No. 219090

Lubricante Chemplex® 710 1lb. — Pieza No. 403734

Desengrasador

El limpiador ideal para todas las herramientas Paslode®.

Pieza No. 219348

Lentes de Seguridad

Claros

Pieza No. 401382

Maleta de Transporte para Herramientas

Práctico estuche que almacena convenientemente su herramienta con espacio para accesorios adicionales.

Pieza No. 515615

Maletín de Herramientas Pestillo de Reemplazo

Pieza No. 617559

Elemento de Contacto de Trabajo

A

No.576928

B

No.576935

A Pieza No. 576928

B Pieza No. 576935

Contacto Trigger (anaranjado)

Pieza No. 576917

Paslode®
An Illinois Tool Works Company
155 Harlem Avenue
Glenview, IL 60025

PRINTED IN U.S.A.
© 2023, Illinois Tool Works, Inc.

T200-F18P
BRAD NAILER
515600

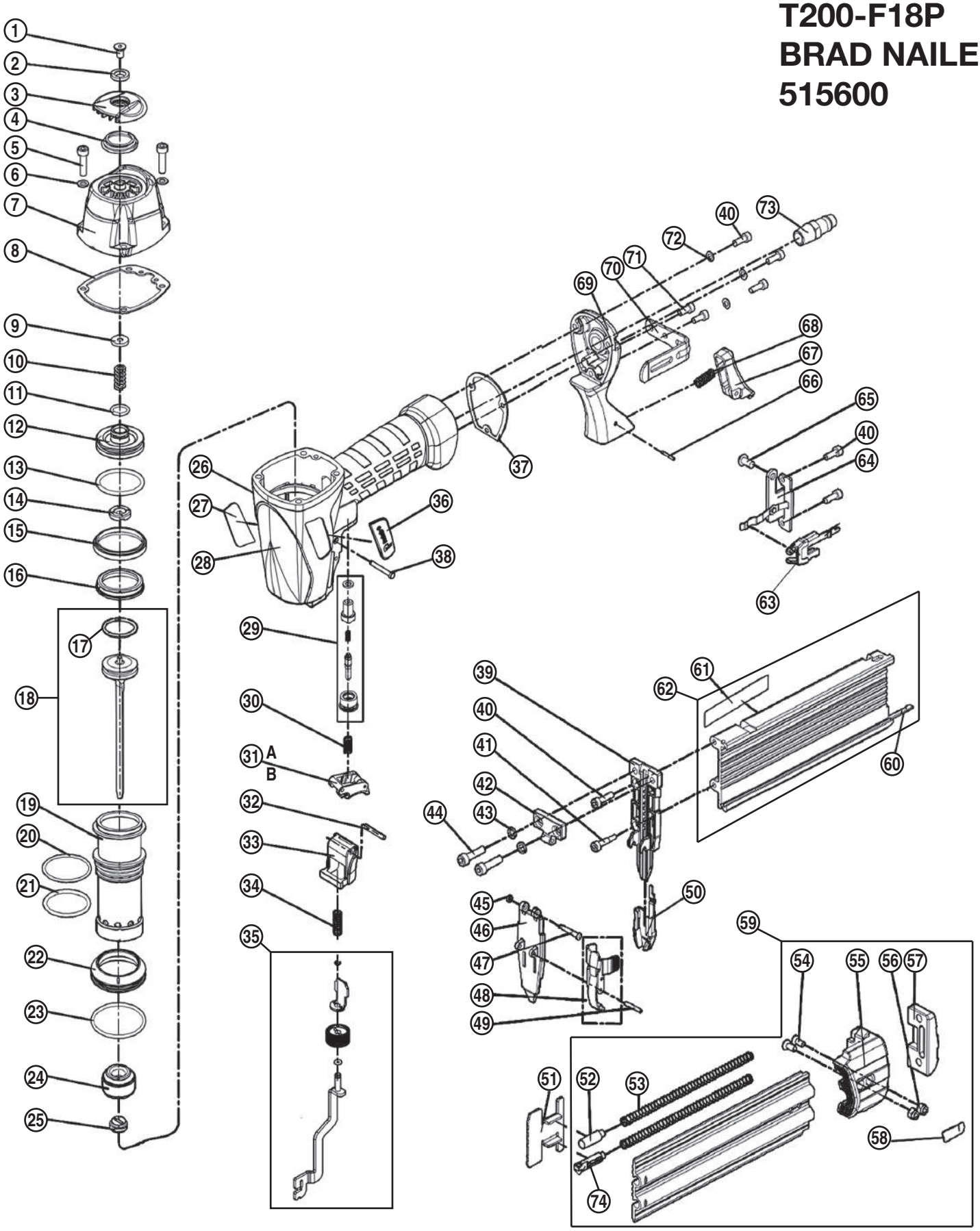

LISTA DE PIEZAS, T200-F18P 515600

1	617539	1	Screw
2	617558	1	Bushing
3	617504	1	Air Deflector
4	576913	1	Spring
5	617533	4	Screw
6	617535	4	Washer
7	617489	1	Cap
8	617550	1	Gasket, Cap
* 9	617548	1	Seal
*10	617519	1	Spring
*11	617521	1	O-Ring
*12	617510	1	Valve
*13	617527	1	O-Ring
14	617507	1	Piston Stop
15	617552	1	Restrict Washer
*16	617551	1	Cylinder Seal
*17	617523	1	O-Ring
*18	576914	1	Piston Assembly
19	617505	1	Cylinder Sleeve
*20	617524	1	O-Ring
*21	617525	1	O-Ring
*22	617503	1	Collar
*23	617522	1	O-Ring
24	617506	1	Bumper
25	617508	1	Joint Guide
*26	617526	1	O-Ring
27	617545	1	Logo-1
28	617488	1	Housing
29	576915	1	Trigger Valve Assembly
30	576916	1	Spring
31	576918	1	Trigger, Sequential
32	617537	1	Spring Pin
33	617553	1	Safety Bracket
34	576919	1	Spring
35	576920	1	Safety Lever Unit
36	617544	1	Logo-2
37	617549	1	Gasket
38	617529	1	Pin
39	576921	1	Driver Guide
40	617513	4	Screw
41	576922	1	Screw
42	576923	1	Plate
43	576966	2	Spring Washer
44	576924	2	Screw
45	617547	1	Washer
46	576925	1	Front Plate
47	617530	1	PIN
48	576926	1	Lock Lever Unit
49	576927	1	Pin
50	576928	1	Work Contact A
51	576929	1	Pusher
52	617520	1	Guide, Spring
53	576967	2	Spring
54	617538	2	Screw
55	617511	1	Rear Plate
56	617536	2	Nut
57	617556	1	Cover
58	617512	1	Cover
59	576930	1	Movable Magazine Unit
60	617496	1	Rail
61	576931	1	Label, Trigger Sequential
62	576934	1	Magazine Unit Sequential
63	576935	1	Work Contact B
64	576936	1	Support
65	617540	1	Screw
66	617541	1	Pin
67	617555	1	Lock
68	576937	1	Spring
69	576938	1	End Cap
70	576939	1	Belt Hook
71	576940	1	Screw
72	617534	1	Washer
73	617509	1	Air Plug
74	576979	1	Guide, Spring
** 75	515620	1	Label, Safety Warning

* Indica piezas de desgaste normal.

** Asegure que la Etiqueta de Advertencia (515620) este bien pegada. Reemplaze si es necesario.

⚠ ADVERTENCIA

Todas las piezas deben ser inspeccionadas periódicamente y ser reemplazadas si estan gastadas o rotas. Falta de hacer esto puede afectar el funcionamiento de la herramienta y presentar un riesgo de seguridad.

TABLA DE CONSUMO DE AIRE

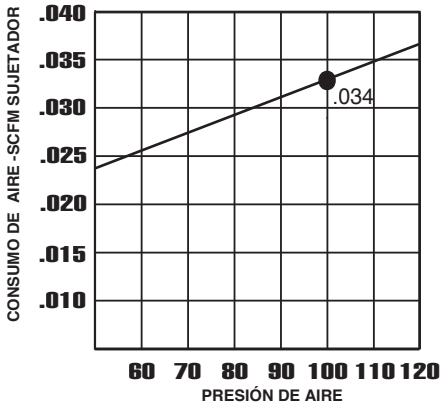

MANTENIMIENTO

TABLA DE MANTENIMIENTO

ACTIVIDAD	POR QUE	COMO
Mantenga lleno el lubricador.	Para mantener lubricada la herramienta.	Llene con lubricante neumático N° 403720 (474 ml).
Verifique que todos los tornillos de la herramienta estén apretados.	Para evitar pérdidas de aire y asegurar el buen funcionamiento de la herramienta.	Revise los tornillos a diario.
Revise si el elemento de contacto funciona correctamente.	Para promover la seguridad del operador y el buen funcionamiento de la herramienta.	Límpielo con aire a diario.
Mantenga limpios los mecanismos del cargador y del alimentador.	Par prevenir que se obstruyan los sujetadores.	Límpielos con aire a diario.
Lubrique los anillos-o que se hayan reemplazado.	Para prolongar la vida de la herramienta y su funcionamiento adecuado.	Use grasa lubricante Chemplex® N° 403734.
Use solamente piezas de repuesto Paslode.®	Para que la herramienta continúe funcionando eficientemente y mantener vigente la garantía de Paslode.	Solicite al representante de Paslode cualquier pieza de repuesto que necesite.

⚠ PRECAUCIÓN ⚠

Desconecte la herramienta al hacer cualquier reparación o eliminar cualquier obstrucción.

DETECCION Y CORRECCION DE FALLAS

PROBLEMA	SOLUCIÓN
Los sujetadores no penetran completamente en la madera.	Ajuste la profundidad de ajuste del accionamiento (longitud de retracción). Aumente la presión de aire (no debe exceder 120 psi).
Los sujetadores penetran demasiado en la madera.	Ajuste la profundidad del ajuste del accionamiento (alargar la longitud). Reduzca la presión de aire.
Los sujetadores se acumulan en la punta de la her ramienta.	Abra el pestillo de la guía delantera, suelte el sujetador atascado, Y cierre el seguro de forma segura.
La herramienta “salta” mientras está funcionando; de vez en cuando no impulsa sujetadores.	Compruebe si el cargador tiene los sujetadores apropiados. El transportador debe deslizarse sin dificultad. Límpielo para quitar cualquier suciedad. Verifique que se usen los sujetadores apropiados. Use solamente sujetadores que reúnan las especificaciones de Paslode.®

Operación Continuada:

Limpiar un Atasco

Desconecte la herramienta de su fuente de aire.

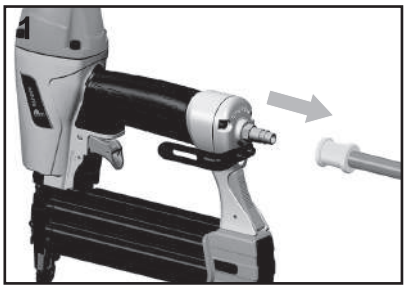

Quite todos los sujetadores.

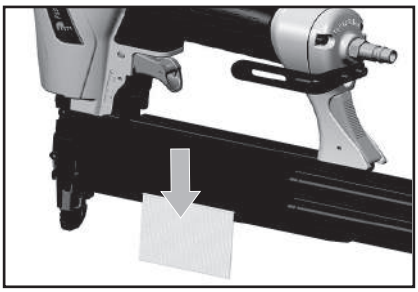

Desenganchar la guía delantera y levante abierto

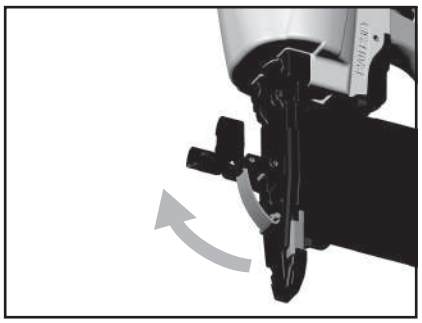

Retire el sujetador atascado y cierre y bloquee la guía delantera.

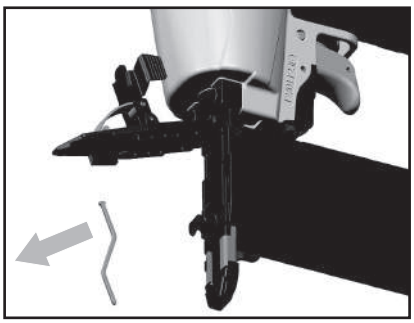

Recargar sujetadores, cerrar y bloquear la revista.

Vuelva a conectar el aire.

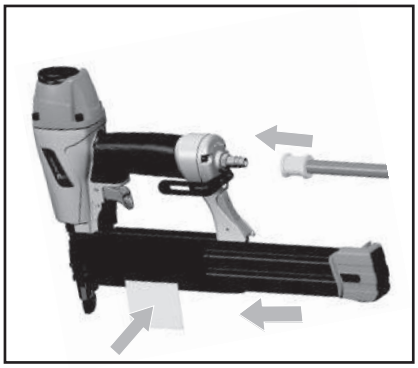

Cambiar el elemento de contacto de trabajo.

Desconecte la herramienta de su fuente de aire.

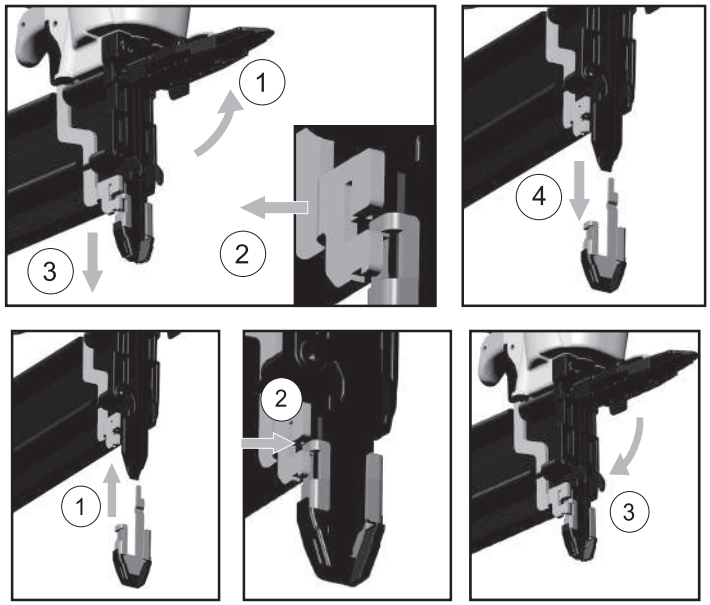

Gancho de cinturón reversible

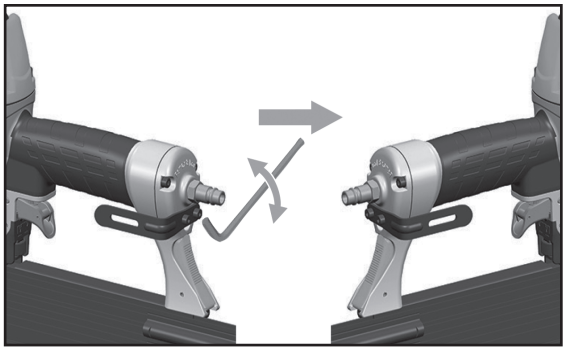

Escape sin herramientas de Ajustable

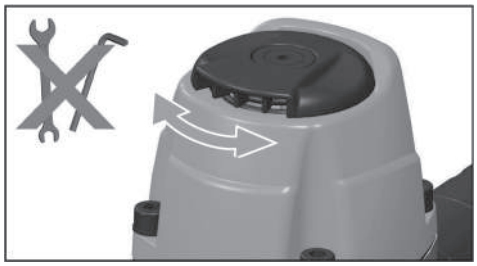

MANTENIMIENTO

El mantenimiento de cualquier herramienta Paslode® es simple. Su funcionamiento sin problemas y la prolongación de la vida de la herramienta se logran siguiendo un sencillo procedimiento. Las personas encargadas de usar y mantener la herramienta deben leer las instrucciones de seguridad y mantenemiento. Estudie los diagramas antes de hacer cualquier reparación.

Las herramientas neumáticas deben revisarse periódicamente, y se deben cambiar las piezas gastadas o dete rioradas para que la herramienta siga funcionando con eficiencia y sin peligro. Además, se debe revisar la tabla de mantenimiento frecuentemente.

Cuando Hace Mucho Frio

Cuando la temperatura es inferior a la de congelamiento, las herramientas deben mantenerse a la temperatura ambiente por el método más seguro y conveniente. De lo contrario, aconsejamos seguir el siguiente procedimiento para calentar las piezas de la herramienta.

- ☐ Disminuya la presión regulada del aire a 30 psi.
- ☐ Quite todos los sujetadores de la herramienta.
- ☐ Conecte una línea de aire y dispare la herramienta sin clavos. La presión reducida del aire será suficiente para lograrlo. El funionamiento a poca velocidad tiene la tendencia de calentar las partes movibles. Disminuyendo la velocidad del pistón le da cierta elasticidad al amortiguador y los anillos-o.

⚠ PRECAUCIÓN ⚠

Nunca dispare la herramienta sin clavos a alta presión.

- ☐ Una vez que la herramienta se haya calentado, ajuste nuevamente el regulador a la presión apropiada para trabajar y cargue de nuevo la herramienta.
- ☐ Los operadores que trabajen al aire libre o en áreas sin calefacción con temperaturas extremadamente frías también tienen que usar en el lubricador el aceite neumático con anticongelante N° 219090 (8 oz.).
- ☐ Una vez por semana, según el uso que le dé a su herramienta, desármela y lávela con el solvente N° 219348, para eliminar cualquier suciedad y asegurar que la herramienta siga funcionando bien.

⚠ PRECAUCIÓN ⚠

Nunca use queroseno ni ningún solvente inflamable par limpiar la herramienta.

Al usar solventes para limpiar herramientas neumáticas se destruye la delgada capa de grasa lubricante, que se aplica en la fábrica, de la pared del cilindro y de los anillos-o. Use grasa Chemplex® N° 403734 para reemplazar la capa de grasa lubricante.

- ☐ Abra, por lo menos diariamente, el drenaje del tanque del compresor del aire para eliminar cualquier humedad, cuando haga mucho frío o el grado de humedad sea muy alto. Poniendo una pequeña cantidad de descongelante en el tanque evitará que la humedad se congele.

Probar la Herramienta Después de Darle Servicio

Después de reemplazar una o más piezas, es importante comprobar si la herramienta funciona como es debido. Esto asegura que todas las piezas estén puestas correctamente, que la herramienta esté segura y que funcione correctamente.

- ☐ Verifique que ninguna pieza esté floja.
- ☐ Compruebe que el elemento de contacto haya sido correctamente instalado en relación con el gatillo y que ambas piezas se muevan libremente.
- ☐ Verifique que el cargador esté colocado correctamente.
- ☐ Verifique que la información sobre seguridad, que está en la herramienta, sea legible.
- ☐ Use solamente sujetadores aprobados por Paslode® y compruebe que sean los apropiados para su aplicación.
- ☐ Verifique que se haya conectado firmemente un adaptador macho a la herramienta.
- ☐ Pruebe la herramienta impulsando sujetadores en unmaterial de trabajo idéntico al de la aplicación.
- ☐ Verifique que no haya pérdidas de aire en la herramienta durante las pruebas y revise la secuencia apropiada de funcionamiento.
- ☐ Asegure que todos los sujetadores sean impulsados a la misma profundidad y que la cabeza del sujtador esté al ras con el material de trabajo.

Lubricación de la Herramienta

Es muy importante lubricar la herramienta correctamente, manteniendo lleno el lubricador de la línea de aire y correctamente regulado. Sin la lubricación apropiada, la herramienta no funcionará como es debido y sus piezas se gastarán prematuramente.

Use el lubricante apropiado en el lubricador de la línea de aire. El lubricador debe ser para corriente de aire baja o variable, y tiene que estar lleno hasta el nivel apropiado por Paslode® porque otros lubricantes podrian dañar el caucho de los anillos-o y otras piezas de caucho. El lubricante N° 403720 (474 ml) es un aceite lubricante especialmente diseñado para aplicaciones neumáticas.

Si no se instala un filtro/regulador/lubricador en el sistema neumático, las herramientas neumáticas deben ser lubricadas, por lo menos, diariamente, poniendo entre 6 y 20 gotas de aceite, según sea el tipo de trabajo que se realice, directamente a través del adaptador macho.

Usando la siguiente tabla de mantenimiento es posible resolver rápidamente y fácilmente la mayoría de los pequeños problemas. Si un determinado problema persiste, comuniquese con el representante de Paslode®.

FUNCIONAMIENTO DE LA HERRAMIENTA *(continuación)*

La conducción de clavos

(Gatillo de Color Gris)

Funcionamiento en secuencia

El juego de funcionamiento en secuencia evita los impulsos sucesivos o "de rebote".

☐ Oprima el elemento de contacto y manténgalo apoyado contra el material de trabajo antes de apreter el gatillo.

☐ Después de haber impulsado cada sujetador, suelte completamente el gatillo y levante la herramienta del material de trabajo.

CAMBIANDO EL DISPARADOR

1. Desconecte la herramienta de la fuente de aire.
2. Retirar el anillo de retención
3. Retire el pasador del gatillo (B)
4. Retire el conjunto de gatillo secuencial (C) (Gris, Parte # 576918) y resorte.
5. Instalar Contacto gatillo (D),naranja, parte #576917)con resorte y alinee el orificio y vuelva a insertar el pasador de paso del gatillo.
6. Vuelva a instalar el anillo de retención de caucho y compruebe su correcto funcionamiento.

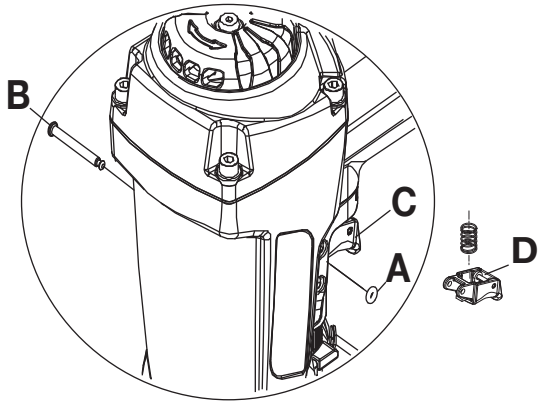

Impulsos sucesivos (de rebote)

(Gatillo de color Naranja)

☐ Tome la herramienta firmemente por el mango.

☐ Apriete el gatillo y mueva la herramienta a lo largo del material de trabajo con un movimiento de rebote, oprimiendo el elemento de contacto en los lugares donde quiera colocar un sujetador.

☐ Manteniendo apretado el gatillo, continúe haciendo rebotar el elemento de contacto contra el material de trabajo, colocando cuidadosamente la herramienta.

☐ Una vez que haya colocado todos los sujetadores necesarios, deje de oprimir el gatillo paraevitar que salgan más.

⚠ PELIGRO ⚠

No sujete ni sostenga el gatillo con ninguna otra cosa que no sea la mano.

Colocación precisa

☐ Tome firmamente la herramienta por el mango y sosténgala de modo que el base del elemento de contacto quede bien apoyada en el material de trabajo.

☐ Apriete el gatillo para disparar el sujetador.

☐ Separe la herramienta del material de trabajo.

☐ Repita el mismo procedimiento con el próximo sujetador.

Ajustar la profundidad de clavado

INSTRUCCIONES DE CARGA

Paso No. 1 - Desconecte la herramienta de su fuente de aire. Sujete firmemente la clavadora de acabado con una mano y presione el botón de liberación del cargador naranja en la parte posterior de la manija y deslice la cubierta del cargador hacia usted.

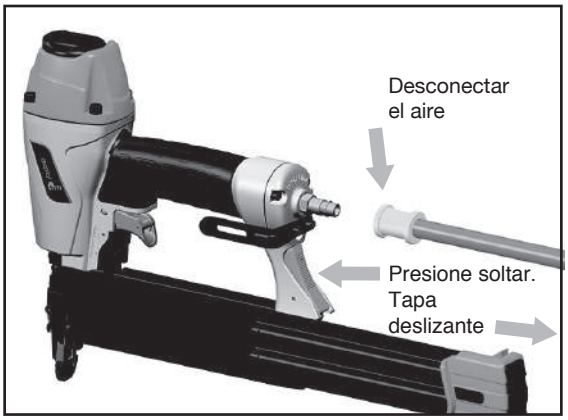

Paso No. 2 - Inserte la tira de clavos de calibre 18 con el punto de los sujetadores hacia abajo y coloque el punto del sujetador en la parte inferior del canal del cargador. Colocar sujetadores en la parte superior de la revista causará atascos.

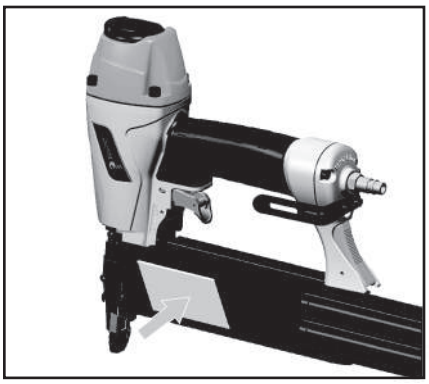

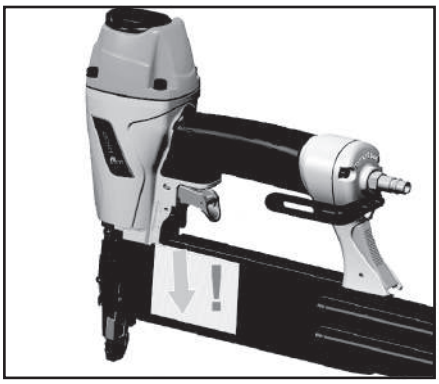

Paso No. 3 - Empuje el cargador firmemente hacia la parte delantera de la herramienta hasta que encaje en su lugar. Conecte el suministro de aire. La herramienta está lista para usar.

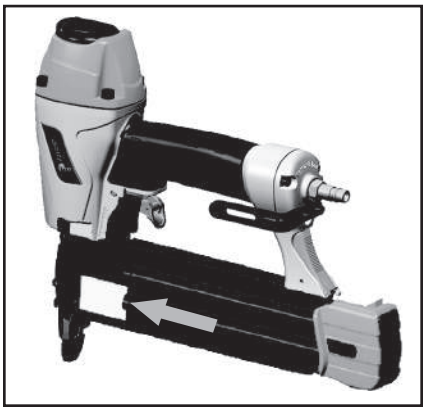

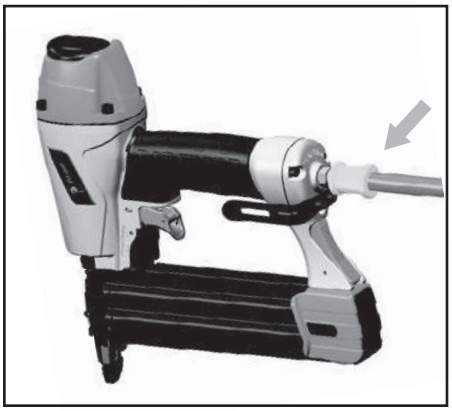

INSTRUCCIONES DE SEGURIDAD

LA SEGURIDAD ESTA PRIMERO

Estas instrucciones proporcionan la información necesatia para el funcionamiento sin peligrode las herramientas Paslode. **NO trate de usar su herramienta hasta que no haya léido y entendido todas las precauciones de seguridad y las instrucciones de este manual.**

PROTEJASE LOS OJOS Y LOS OIDOS
Use siempre el equipo adecuado para protegerse los ojos y los oídos que sea conforme con ANZI Z87+, meintras usa una herramienta o trabaja cerca de una herramienta en uso. Como empleador usted es responsable de imponer el usp del la porteccion de ojo. Lleve sombreros duros en los ambientes que requieren su uso.

USE SU HERRAMIENTA SOLAMENTE PARA EL PROPOSITO CON QUE FUE DISEÑADA
No arroje la herramienta al suelo; no golpee el armazón ni la use como un martillo.

NUNCA USE LA HERRAMIENTA PARA JUGUETEAR
Esta herramienta no es un juguete; por lo tanto no la trate como tal. Nunca juguetee con ella, ni se apunte a usted mismo ni a otra persona, aun cuando crea que no está cargada.

NUNCA ASUMAQUE LA HERRAMIENTA ESTA VACIA
Verfique que ho haya sujetadores en elcargador. Aun cuando crea que está vacía o desconectada, nunca se apunte ni apunte a otra persona con la herramienta, porque podría dispararse un sujetador que no esté a la vista.

NUNCA SUJETE EL GATILLO EN LA POSICION DE CIERRE O DE FUNCIONAMIENTO
Nunca se debe manipular indebidamente o dejar inoperante el gatillo, o sujetarlo en la posición de cierre o defuncionamiento, porque se podría disparar un sujetador al oprimirse el elemento de contacto.

NO CARGUE SUJETADORES CUANDO LA LINEA DE AIRE COMPRIMIDO ESTE CONECTADA, O CUANDO EL GATILLO O EL ELEMENTO DE CONTACTO ESTE OPRIMIDO.
Antes de cargar sujetadores en la herramienta, verifique que la línea de aire comprimido esté desconectada y que ni el gatillo ni el elemento de contacto estén oprimidos.

USE LA HERRAMIENTA SOLAMENTE SOBRE UN MATERIAL DE TRABAJO
La herramienta debe funcionar sólo cuando esté en contacto con el material de trabajo. Debe tener mucho cuidado cuando el material sea delagado o trabaje cerca de las aristas del mismo, porque los sujetadores podrían atravesar o salirse del material.

NO DEJE INOPERANTE NI QUITE EL ELEMENTO DE CONTACTO
Esta herramienta está equipada con un mecanismo de seguridad, llamado elemento de contacto, para prevenir cualquier disparo accidental. Nunca manipule indebidamente, deje inoperante, ni quite el elemento de contacto. No use la herramienta a menos que dicho elemento funcione correctamente, porque podría producirse un disparo imprevisto.

DESCONECTE LA HERRAMIENTA CUANDO NO LA ESTE USANDO
Siempre desconecte la herramienta de la línea de aire comprimido cuando no la esté usando o al dejar su lugar de trabajo. Nunca la descuide, porque cualquier persona que no esté familiarizada con ella podría lastimarse o lastimar otros.

TOME LA HERRAMIENTA SOLAMENTE POR EL MANGO
Siempre tome la herramienta sólo por el mango. Nunca la tome por la manguera o con el gatillo oprimido, porque se podría disparar un sujetador y herirlo o herir a otra persona.

NO ALTERE EL ARMAZON DE LA HERRAMIENTA
El armazón de la herramienta es un recipiente a presión y nunca se debe grabar en su superficie el nombre de su compañia, el del área de trabajo, ni ningún otro detalle.

DESCONECTE LA HERRAMIENTA PARA HACER REPARACIONES O ELIMINAR OBSTRUCCIONES
Nunca trate de eliminar obstrucciones o reparar una herramienta sin haberla desconectado de la línea de aire compromido y quitado todos los sujetadores.

USE SIEMPRE LOS ADAPTADORES APROPIADOS PARA SU HERRAMIENTA
Se debe conectar a la herramienta solamente conectores neumáticos MACHOS, para permitir que el aire de alta presíon salga tan pronto como se desconecte la línea de aire comprimido.

NUNCA coloque enlaces HEMBRAS de desconexíon rápida en la herramienta, porque atrapan el aire a alta presíon al desconectar la línea de aire comprimido, dejándola cargada y lista para disparar por lo menos un sujetador.

NO EXCEDA LA PRESION NEUMATICA MAXIMA RECOMENDADA
La herramienta debe funcionar sólo con la presíon neumática recomendada. No exceda la presíon neumática máxima marcada en la herramienta. Verifique por lo menos dos veces al día que el calibre de la presíon neumática funcione correctamente.

Nuna use aire o gases envasado, como el oxígeno, para hacer funcionar la herramienta porque podrían hacer que explotara. No haga funcionar en atmósferas explosivas.

INSPECCIONE LA HERRAMIENTA PARA LA OPERACION APROPIADA
Limpie diariamente la herramienta y lubríquela como se recomienda. Nunca trate de hacer funcionar una herramienta sucia o defectuosa.

USE SOLAMENTE PIEZAS Y SUJETADORES RECOMENDADOS POR PASLODE
Use sólo piezas y sujetadores específicamente diseñados y recomendados por Paslode para usar con esa herramienta y para la tarea requerida. Si se usan piezas o sujetadores no autorizados o se modifica de alguna forma la herramienta, se pueden crear situaciones peligrosas. Vuelva a colocar todas las etiquetas de precaucíon que flaten. Consulte el diagrama de la herramienta sobre el número de cada parte y su ubligación correcta.

⚠ PELIGRO

La falta de observación de cualquiera de estas instrucciones puede ser causa de graves lesiones personales, tanto al operador de la herramienta comoa quienes estén cerca de ella o de daños materiales o a la herramienta.

Comuníquese con el representante de Paslode sobre la presentación de Programa de Alerta sobre Seguridad.

ESPECIFICACIONES DE LA HERRAMIENTA Y LOS SUJETADORES

ESPECIFICACIONES DE LA HERRAMIENTA

NO. de MODELO	**T2OO-F18P (Pieza# 515600)**
ALTURA	10.63”
ANCHO	2.56"
LONGITUD	10.04"
PESO	2.9 lbs.
PRESIÓN de OPERACIÓN	70 hasta 120 p.s.i. (6.2 hasta 8.3 bar)

ESPECIFICACIONES de los SUJETADORES

LONGITUD DEL CLAVO	5/8" to 2”
DIAMETRO DEL TALLO	18 gauge

ACOPLAMIENTO DE AIRE:

Esta herramienta utiliza un tapón macho de 1/4" N.P.T. El acoplamiento debe ser capaz de descargar la presión de aire en la herramienta cuando sea desconectada del suministro de aire.

OPERACION de PRESIÓN de AIRE:

70 hasta120 p.s.i. Seleccione una presión de aire dentro de esta gama para obtener el mejor rendimiento.

NO EXCEDA LA PRESIÓN DE AIRE RECOMENDADA.

INTRODUCCIÓN

La herramienta Paslode® T200-F18P es una herramienta de calidad, diseñada para uso en aplicaciones residenciales. Esta herramienta le provera confiabilidad y eficiencia cuando sea usada acorde con las reglas del fabricante. Lea cuidadosamente este manual y las instrucciones de seguridad para comprender como usar le herramienta correctamente.

CONTENIDO

ESPECIFICACIONES DE LA HERRAMIENTA Y SUS SUJETADORES.....3

INSTRUCCIONES DE SEGURIDAD..... 4

INSTALACIÓN Y OPERACIÓN DE LA HERRAMIENTA.....5

VISTA EXPANDIDA CON LISTADO DE PIEZAS.....10-11

ACCESORIOS.....12

TERMINOS DE LA GARANTÍA

Paslode® garantiza que sus herramientas mecánicas, sus piezas y accesorios, que hayan sido comprados nuevos, están libres de defectos de material y fabricación por el período indicado más abajo, a partir de la fecha de compra del comprador original.

GARANTIA COMPLETA DE UN ANO

Se aplicara una garantia de un ano a todas las piezas

GARANTIA LIMITADA EXTENDIDA DE CINCO ANOS

Se aplicara una garantia de cinco anos a todas las piezas fundidas del ensamblaje de la carcasa y la tapa.

PIEZAS DE DESGASTE NORMAL

Las siguientes piezas se consideran como piezas que sufren desgaste normal y no están cubiertas por ninguna garantía.

- Amortiguador
- Hojas del impulsor
- “O rings”
- Anillos del pistón

DECLARACIÓN DE LA GARANTÍA

Esta garantía esta limitada a las herramientas vendidas y revisadas en los Estados Unidos. Para obtener más información sobre el servicio de garantía en los Estados Unidos, véa la lista de Centros de Servicio que fue proporcionada con su herramienta.

Paslode® asume únicamente la responsabilidad de reponer cualquier pieza o accesorio que se compruebe como defectuoso dentro del período especificado. Cualquier pieza o accesorio de repuesto, entregado de conformidad con esta garantía, gozará de la garantía por el período restante de la garantía que cubría a la pieza o al accesorio originales. Esta garantía no cubre las piezas que necesitan ser repuestas como consecuencia de su desgaste normal.

Se cancelará esta garantía a cualquier herramienta que haya sido usada incorrectamente, dañada accidental o intencionalmente,usada con sujetadores que no reúnan las especificaciones, el tamaño o la calidad de Paslode®, o a la que no se le haya dado el mantenimiento o el uso adecuado, o que haya sido reparada con piezas que no sean marca Paslode®, o que en opinión de Paslode hayan sido modificadas o reparadas de manera que afecte o sea contraria al funcionamiento de la herramienta.

PASLODE® NO OTORGA NINGUNA GARANTÍA EXPLÍCITA O IMPLÍCITA CON RESPECTO A LA COMERCIALIZACIÓN O ADAPTACIÓN AL USO PREVISTO, O DE CUALQUIER OTRA NATURALEZA, CON EXCEPCIÓN DE LO DECLARADO ANTERIORMENTE, y la responsabilidad de Paslode® TAL COMO SE INDICA Y SE ASUME MÁS ARRIBA reemplaza a todas las otras garantías que resulten o estén relacionadas con el uso y funcionamiento de la herramienta, excepto según lo estipulen las leyes pertinentes. PASLODE® NO SERÁ RESPONSABLE EN NINGÚN CASO POR NINGÚN DAÑO DIRECTO, INDIRECTO O CONSECUENTE INCLUYENDO, PERO SIN LIMITARSE, CUALQUIER DAÑO RESULTADO DE LA PÉRDIDA DE PRODUCCIÓN O GANANCIAS ANTICIPADAS, EL DETERIORO DE MATERIALES, AUMENTOS EN EL COSTO DE OPERACIÓN O CUALQUIER OTRO.

Paslode® se reserva el derecho de cambiar las especificacionnes, el equipo o los diseños en cualaquier momento, sin aviso previo y sin incurrir en obligación alguna.

Paslode®

Pieza# 515600

MODELO T200-F18P

Calibre 18 Clavadora Brad

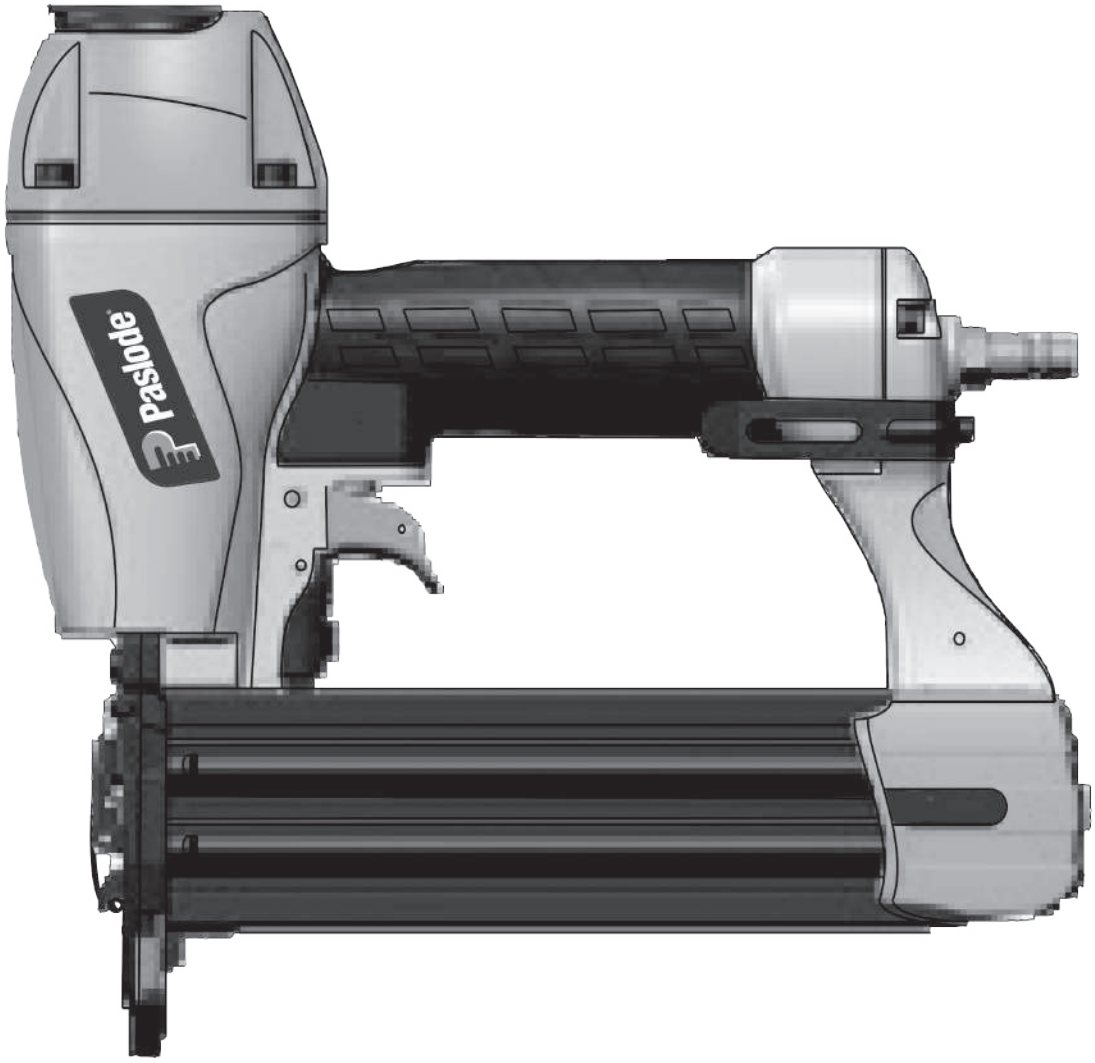

¡IMPORTANTE!
NO DESTRUYE ESTE MANUAL
El cliente tiene la responsibilidad de que todo el personal de operaciones y servicio lea y entienda este manual.

Manual de Funcionamiento y Esquema