Paslode®

Part No. 918000

IM200Li
18 Gauge
Cordless
Brad Nailer

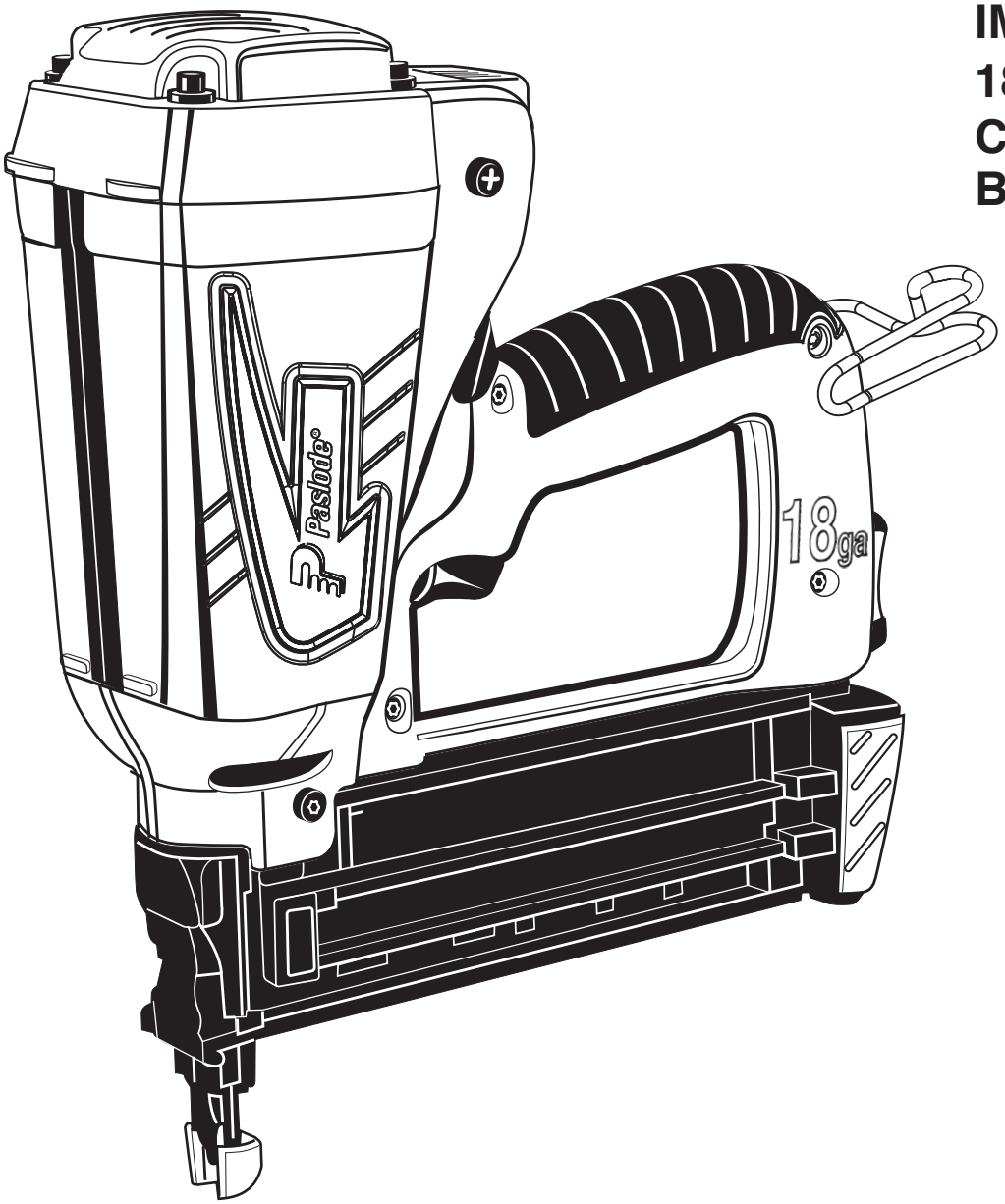

IMPORANT!
DO NOT DESTROY

It is the customer's responsibility to have all operators and service personnel read and understand this manual.

OPERATING MANUAL

Printed in U.S.A.
© 2016 Illinois Tool Works Inc.
918006-1
01/16

Contents

Subject	Page
Introduction and Warranty	2
An Overview of Paslode Cordless 18 Gauge Brad Nailer	3
Safety Instructions	4
Battery and Charger	7
Fuel Cell and Metering Valve	9
Preparing the Paslode Cordless 18 Gauge Brad Nailer for Use	12
Paslode Cordless18 Gauge Brad Nailer Operation	13
Fasteners and Applications	14
Servicing	15
Troubleshooting	17

The battery charger system meets all safety requirements for power tools.

Paslode® is a trademark
Paslode®
An Ilinois Tool Works Company
155 Harlem Aveenue
Glenview, IL 60025
www.paslode.com

Paslode® Power Nailers are made in the U.S.A.

Paslode® is a member of:

Introduction and Warranty

Paslode Cordless 18 Gauge Brad Nailer Operating Manual

This manual is intended to acquaint you with the Paslode Cordless 18 ga. Brad Nailer. Unlike other power fastening tools, the Cordless Brad Nailer is powered by an internal combustion linear motor. In simpler terms, your Cordless Brad Nailer is powered by a motor similar to the one that powers an automobile. The Cordless Brad Nailer ignites a fuel and air mixture to produce the energy to drive the moto r, which in turn drives the fastener. The Cordless Brad Nailer is totally self-contained. It carries its own fuel supply and battery, along with a supply of fasteners.

For ease of use, this manual is divided into sections (see Contents). Each section of the manual is written with you, the tool operator, in mind. We have left out many of the technical terms so that you can easily understand how to get the maximum performance from your Cordless Brad Nailer, and how to avoid damaging the tool or injuring yourself. But, to accomplish this, we need you to do two things:

1. READ THE MANUAL FROM COVER TO COVER BEFORE USING THE TOOL.

2. FOLLOW ALL INSTRUCTIONS IN THE MANUAL.

The Cordless Brad Nailer should be handled like other power fastening tools that you use. Like most tools, when used improperly injury could result . If you are going to allow others to use the Cordless Brad Nailer, it is your responsibility to make sure that they also read and comply with the instructions in this manual before attempting to operate the tool.

Should you have questions about the Cordless Brad Nailer, or wish to obtain additional copies of this manual, please contact your Paslode® representative. The space below is provided so that you may record your representative's name, address, and telephone number.

Name _____

Address _____

City _____ State _____ Zip _____

Telephone Number _____

Paslode Cordless Warranty and Limitations

Paslode warranties that new Cordless power fastening tools, parts and accessories will be free from defects in material and workmanship for the period shown below, after the date of delivery to the original user.

ONE-YEAR LIMITED WARRANTY

A one-year warranty will apply to all parts, except those listed below as normal wearing parts, or parts which are specifically covered by an extended warranty.

FIVE-YEAR EXTENDED LIMITED WARRANTY

A five-year warranty will apply to all molded nylon parts:

- Cap and Grille
- Handle Halves and Actuator
- Trigger

90-DAY LIMITED WARRANTY

A 90-day warranty applies to the following parts, which are considered normal wear parts:

- Bumper
- Driver Blades
- Seal Rings

WARRANTY STATEMENT

Paslode's sole liability hereunder will be to replace any part or accessory which proves to be defective within the specific time period. Any replacement part or accessory provided in accordance with this warranty will carry a warranty for the balance of the period of warranty applicable to the part it replaces. This warranty does not apply to part replacement required due to normal wear.

This warranty is void on any tool which has been subjected to misuse, abuse, accidental or intentional damage, use with fasteners, fuel, batteries, or battery chargers not meeting Paslode specification, size, or quality, improperly maintained, repaired with other than genuine Paslode replacement parts, damaged in transit or handling, or which, in Paslode's opinion, has been altered or repaired in a way that affects or detracts from the performance of the tool.

PASLODE MAKES NO WARRANTY, EXPRESSED OR IMPLIED, RELATING TO MERCHANTABILITY, FITNESS, OR OTHERWISE, EXCEPT AS STATED ABOVE, and Paslode's liability AS STATED ABOVE AND AS ASSUMED ABOVE is in lieu of all other warranties arising out of, or in connection with, the use and performance of the tool, except to the extent other wise provided by applicable law. PASLODE SHALL IN NO EVENT BE LIABLE FOR ANY DIRECT, INDIRECT, OR CONSEQUENTIAL DAMAGES, INCLUDING, BUT NOT LIMITED TO, DAMAGES WHICH MAY ARISE FROM LOSS OF ANTICIPATED PROFITS OR PRODUCTION, SPOILAGE OF MATERIALS,, INCREASED COST OF OPERATION, OR OTHERWISE.

Paslode reserves the right to change specifications, equipment, or designs at any time without notice and without incurring obligation.

An Overview of the Paslode Cordless 18 ga. Brad Nailer

Description

The Paslode Cordless 18 ga. Brad Nailer is a self-contained, fully portable nailer that uses liquid hydrocarbon fuel to power a unique linear drive internal combustion motor.

In order for you to fully understand the information contained in this manual, you need a basic understanding of the Cordless 18ga. Brad Nailer. As you can see in the illustration below, the Cordless 18 ga. Brad Nailer is made up of three major areas: handle, motor, and magazine.

As you examine the Cordless 18 ga. Brad Nailer, become familiar with the three major areas and the various components located in each of them.

The **Handle Assembly** contains the fuel cell, indicator light, and the trigger.

The **Motor Assembly** contains the cover and filter, the motor housing, the nose, and the work contacting element.

The **Magazine Assembly** contains the components to load and control the fastener and the battery for the Cordless Brad Nailer.

Specifications

Dimensions:	Weight-with battery	4 lbs 14oz.
	Height	11-1/2 inches
	Length	11 inches
	Magazine	18 ga. Straight

Cycle Rate: Intermittent Operation – 2 to 3 nails per second

NOTE: Exceeding these cycle rates could cause the tool to overheat, resulting in loss of performance or damage to tool components.

By using the Paslode Cordless Brad Nailer at its recommended cycle rate, you will be able to drive several thousand nails in a typical workday.

Fasteners: 18 gauge, straight Brads

Magazine Capacity: 2 nail strips, or 100 fasteners

Battery : 7.4 volts DC - Provides enough energy to drive approximately 12,000 fasteners on a full charge.

Fuel Cell: Trim fuel cartridge of Liquid hydrocarbon Provides enough fuel to drive approximately 1000 fasteners.

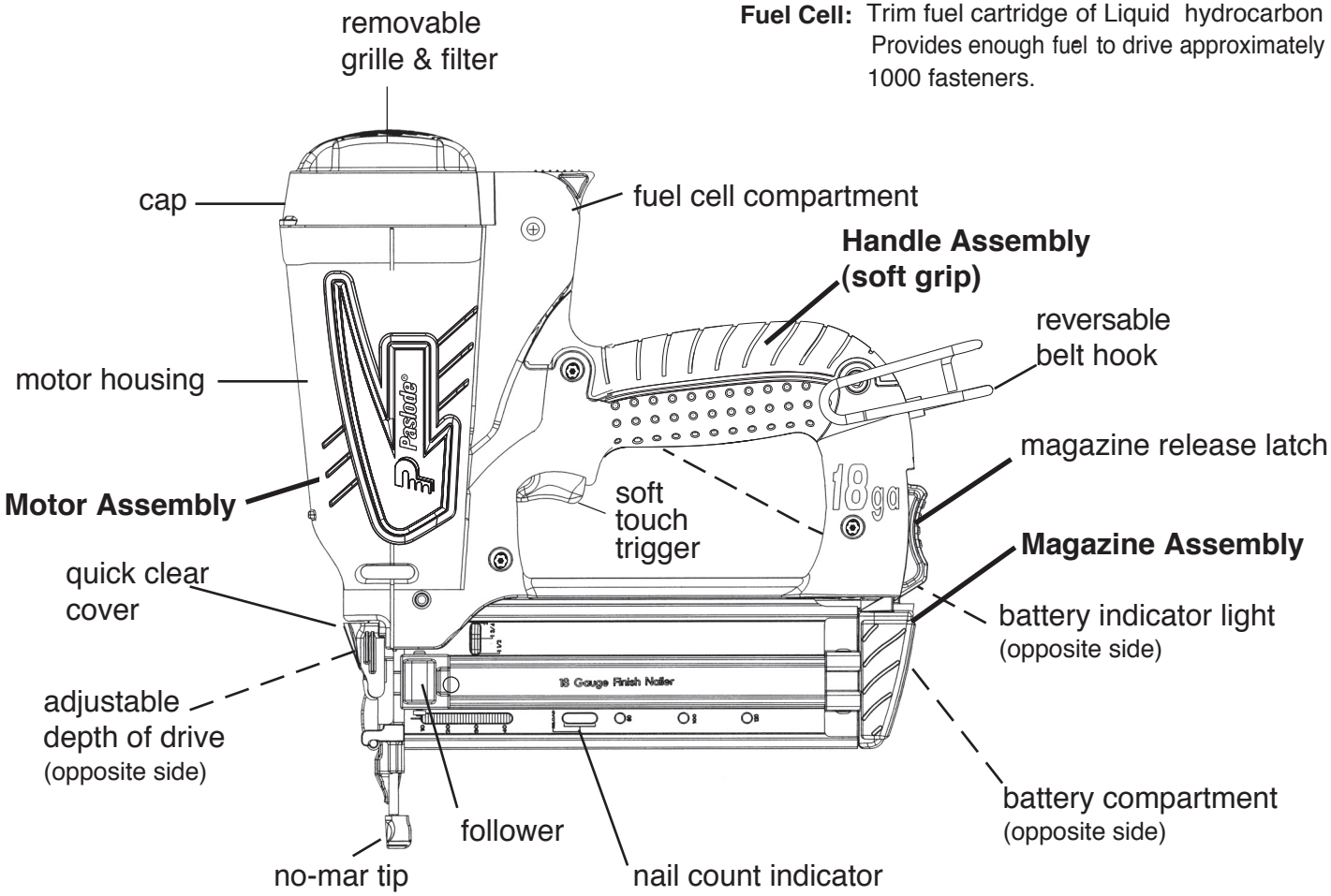

Safety Instructions

The following safety instructions have been included in this booklet to provide you with basic information necessary for safe operation of the Paslode Cordless 18 ga. Brad Nailer. DO NOT ATTEMPT TO OPERATE THIS TOOL UNTIL YOU HAVE READ AND UNDERSTAND ALL SAFETY PRECAUTIONS AND MANUAL INSTRUCTIONS.

DANGER

The Cordless Brad Nailer is an internal combustion device. It produces hot exhaust gases that may ignite flammable materials. This tool must not be used in a combustible environment or in the presence of combustible materials, such as flammable chemicals, adhesives, gasoline, or solvents.

WARNING

Do not attempt to operate this tool until you have read and understood all safety precautions and manual instructions. Failure to follow all safety precautions and instructions may result in a permanent loss of vision, serious personal or even fatal injury, property damage and/or tool damage.

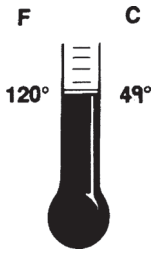

WARNING

Do not expose the tool to temperatures in excess of 120° F (49° C). Fuel and/ or the battery may burst, releasing flammable gas.

WARNING

This tool must be operated **only in a well-ventilated environment,** because the tool exhausts carbon monoxide similar to a gas chainsaw or lawnmower. Exposure to carbon monoxide may cause dizziness, nausea, or unconsciousness.

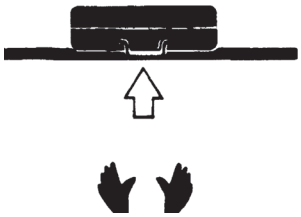

WARNING

ALWAYS keep the Cordless Brad Nailer, fuel cell, battery and battery charger out of the reach of children.

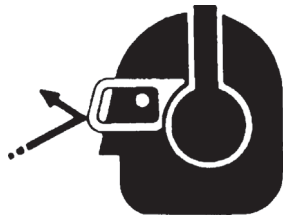

WARNING

Always wear EYE and EAR safety gear when working with or in the vicinity of the Paslode Cordless 18 ga. Brad Nailer.

1. Eye protection must meet the requirements of ANSI Standard Z87.1 and should have side shields for increased protection.

2. NEVER ASSUME THE TOOL IS EMPTY.

   Never point the tool at yourself or anyone else.

3. NEVER ENGAGE IN "HORSEPLAY" WITH THE TOOL.

   The Cordless Brad Nailer is not a toy – it is a tool. Careless and improper use may result in a serious accident.

4. NEVER CARRY THE TOOL WITH YOUR FINGER ON, OR SQUEEZING, THE TRIGGER.

   This practice may result in the accidental discharge of a fastener.

5. NEVER OPERATE A MALFUNCTIONING TOOL.

   Refer to the servicing or troubleshooting section of this manual to correct the problem. If the problem cannot be corrected, stop using the tool and report it to your supervisor or Paslode® representative.

6. DO NOT LOAD FASTENERS WITH THE TRIGGER AND/OR WORK CONTACTING ELEMENT PRESSED IN.

   A fastener may be accidentally discharged.

7. NEVER REMOVE OR DISABLE THE WORK CONTACTING ELEMENT.

   This device helps reduce the possibility of accidental fastener discharge by preventing the tool from operating until it is completely against the work surface.

   NEVER operate the tool if the work contacting element is not working properly.

8. ALWAYS POINT THE TOOL AWAY FROM YOURSELF AND OTHERS WHEN CLEARING JAMS OR REMOVING FASTENERS.

   Pull the follower slightly back and push the release lever. Tip the tool nose up slightly and fasteners should slide out of the rear of the magazine. If fasteners are jammed, refer to the appropriate servicing section of this manual.

9. NEVER OPERATE THE CORDLESS BRAD NAILER IF PARTS ARE LOOSE, DAMAGED OR MISSING.

10. DO NOT DRIVE FASTENERS INTO KNOTS OR ON TOP OF OTHER FASTENERS.

    A fastener may ricochet and cause serious injury.

11. OPERATE THE TOOL ONLY ON THE WORKPIECE.

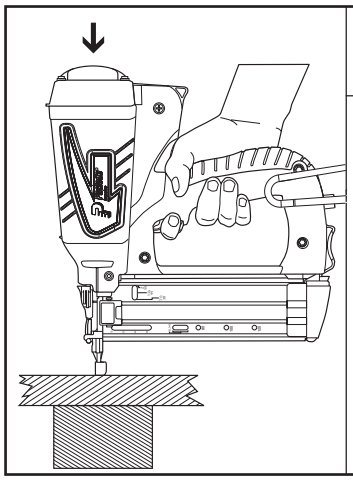

WARNING

The Cordless brad nailer should be operated only when it is in contact with the work surface. When fastening thin materials such as plywood, be sure to position the tool so that the fastener is driven into the underlying piece.

12. NEVER DRIVE FASTENERS INTO AREAS WITH CONCEALED HAZARDS.

    Always check the area behind the work surface for electrical wiring, gas pipes, water pipes, sewer drains or other potential hazards.

13. ALWAYS MAINTAIN SECURE AND UNOBSTRUCTED FOOTING WHEN ON LADDERS, PLATFORMS OR OTHER HIGH LOCATIONS.

WARNING

Never over-reach, since tool recoil may cause a loss of balance. Always be aware of edges and drop-offs when nailing on rooftops and other high locations. Keep them in full view.

14. ALLOW ONLY QUALIFIED PERSONNEL TO OPERATE THE IMPULSE BRAD NAILER.

WARNING

Only persons who have read and fully understand all tool operation safety and maintenance instructions should be allowed to operate the tool.

15. PROPERLY STORE FUEL CELL.

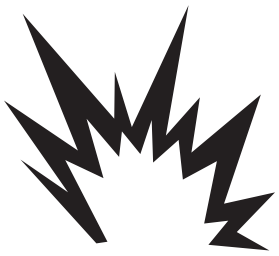

WARNING

Always store fuel cells where they will not be exposed to an open flame, sparks or temperatures above 120° F (49° C).

16. ALWAYS STORE THE TOOL WITH THE FUEL CELL AND BATTERY REMOVED.

    Store the fuel cell in the case with the Impulse Brad Nailer.

17. KEEP THE TOOL CLEAN.

    A clean tool is less likely to jam or malfunction.

18. KEEP YOUR HANDS CLEAR OF THE WORK AREA SURFACE.

WARNING

A fastener may exit at an angle unexpectedly and cause injury.

Battery Disposal:

The Paslode lithium-ion batteries contain lithium and must be recycled or disposed of properly. It is illegal in some areas to place a lithium-ion battery into the trash or solid waste stream. You may contact your local recycling information on where to return the spent battery or call 877-646-4025 for information on lithium-ion battery recycling in your area.

Battery and charging system

The Paslode Cordless 18 Gauge Straight Lithium-ion Brad Nailer comes with a rechargeable battery and its own charging system. This charging system is the **only one that will work with the Paslode lithium-ion batteries.** The first step in preparing a new tool for operation is to fully charge the battery. **New batteries are shipped partially discharged and must be charged prior to first use.** Batteries will take 5 minutes to 1.5 hour (time will be dependant on the amount of discharge of the battery) to recharge.

Important Charging Notes:

Warning

CHEMICAL/EXPLOSION HAZARD
Read ALL instructions before charging or using battery. Failure to follow ALL instructions may result in fire, severe burns, or release of toxic materials.

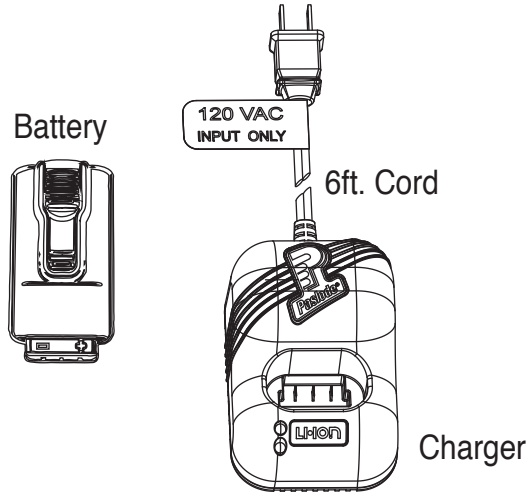

THE PASLODE BATTERY CHARGING SYSTEM

Charging System Accessories:

Battery Charger - Part No. 902667

Charging Instructions

1. Remove the charger unit from the tool case and plug it into a 120V AC outlet. Set the charger base on a stable surface. A green light will come on to indicate the power is on and the charger circuit is ready.

2. Remove the battery from tool or case and insert terminals down into charger. The red light will come on indicating that the battery is charging and the green light will go out.

Note
If battery is completely discharged, the red light and the green light may alternate back and forth for up to 20 minutes. This safety feature slowly recharges the battery until it is ready to accept the full charging current. If the red and green lights continue to alternate after 20 minutes, replace the battery.

3. After charging is complete, the red light will go out and the green light will come on, indicating that the battery is fully charged. The charger will keep the battery at full charge until it is removed.

4. Unplug the charger from the 120V AC outlet.

Charging Times

First charge (new battery)	**1.5 hour**
Discharged Battery	5 minutes to 1.5 hour

Charging Don’ts

1. Do not charge battery outdoors or in temperatures below 40°F (5°C).
2. Do not allow metal objects to come in contact with battery terminals.
3. Do not puncture or attempt to open battery case or cells.
4. Do not store battery where it will be subjected to temperatures above 120°F (49°C).
5. Do not incinerate battery.
6. Do not use a defective battery charger, one that over-heats and/or smokes when plugged in.
7. Do not immerse the battery or charger in water.

Battery and Charging System

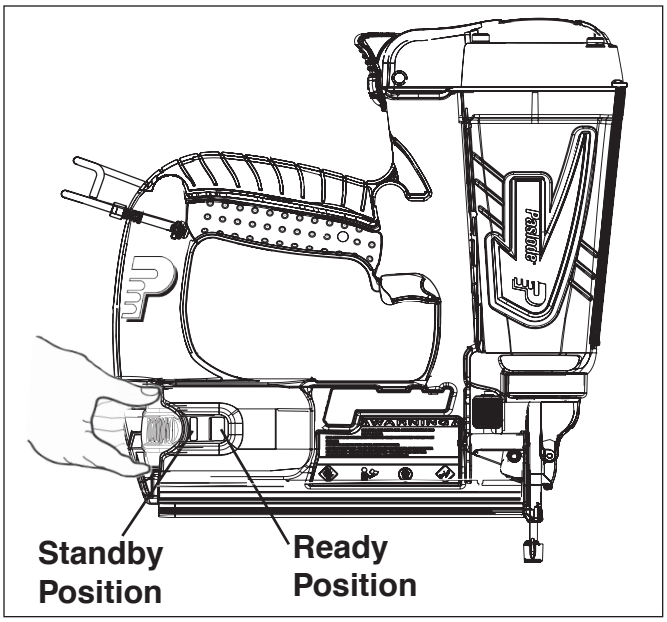

Inserting Battery

1. Load the battery, contacts first, into the Cordless Brad nailer
2. Push battery fully forward into its locked **Ready** position. The battery indicator light will light.
3. To disengage the battery, push down on locking tab and slide battery back until it locks into the **Standby** position.
4. To remove battery, push down on locking tab and slide battery out.

Battery Indicator Light

On the right side of the handle is a small plastic lens. This is the battery indicator light. When you insert a fully-charged battery into the tool, you will see a blinking green light. If the indicator light blinks red, recharge the battery.

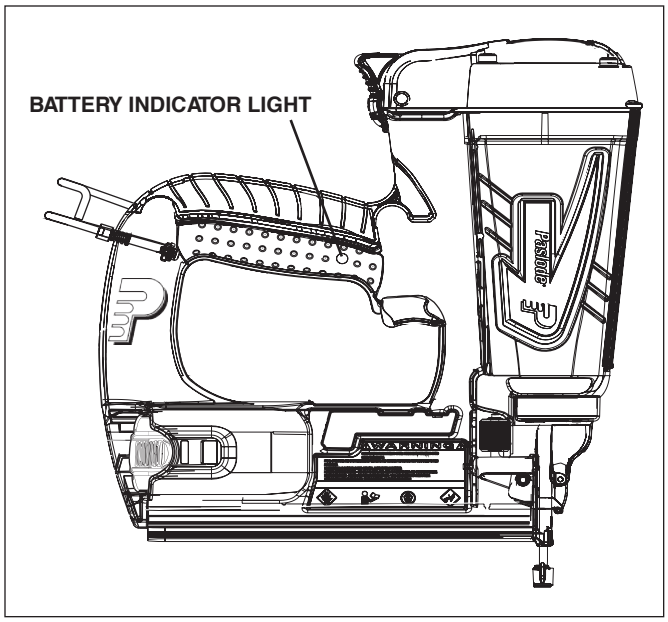

NOTE: If battery is left in tool for an extended period, the battery will discharge completely and will require recharging.

Fuel Cell

DANGER

EXPLOSION/FIRE HAZARD

Read ALL safety instructions before using or handling the fuel cell. Failure to follow ALL instructions may result in explosion or fire. This may cause severe personal injuries or property damage.

Keep the fuel cell away from heat, sparks and open flame.

Exposure to temperatures above 120°F (49°C) may cause the fuel cell to burst, releasing flammable gas.

WARNING

Sunlight can raise the inside temperature of an unventilated car or van to above 140°F (60°C).

Never puncture or attempt to open the fuel cell; it is non-refillable.

Never incinerate, reclaim or recycle the fuel cell.

Never smoke while installing or operating the metering valve.

Never inhale the spray.

Keep out of the reach of children.

Store fuel cell(s) in well-ventilated areas only.

There is a second container inside the fuel cell. The inner container holds the fuel. The space between the inner container and the outer cylinder is filled with a gas, called the propellant, which is under pressure.

To eject the fuel, propellant pressure squeezes the inner fuel container, much as you squeeze a tube of toothpaste. This squeezing action ensures that all the fuel is used, and that the Cordless Brad Nailer can operate in any position.

Because of this container-within-a-container design, you might hear the sound of fluid when shaking the fuel cell after all the fuel has been used. This is the propellant, which remains between the containers even after all the fuel has been expelled.

If you expose the empty fuel cell to extreme temperatures, the propellant gas will expand and could cause the container to burst, releasing flammable gases.

Metering Valve

The metering valve contains a fuel metering system to inject the correct amount of fuel into the combustion chamber.

The metering valve with the **yellow face** is the only valve that will operate properly with the Cordless 18 ga. Brad Nailer.

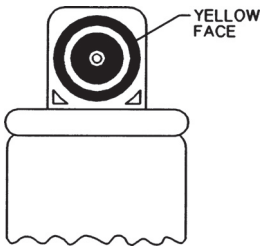

NOTE

1. Do not attempt to reuse the metering valve! Replace with fresh fuel cell/valve, and dispose of spent cell/valve properly.
2. When replacing fuel cell also clean the air filter for optimum tool operation.

NOTE: Altitude Restriction

Paslode Cordless technology is powered by an internal combustion engine and are effected by altitude. The tool may lose power or not cycle consistently at elevations of 4000 feet or greater.

Installing Metering Valve to Fuel Cell Prior to Use

To install the metering valve to a fuel cell:

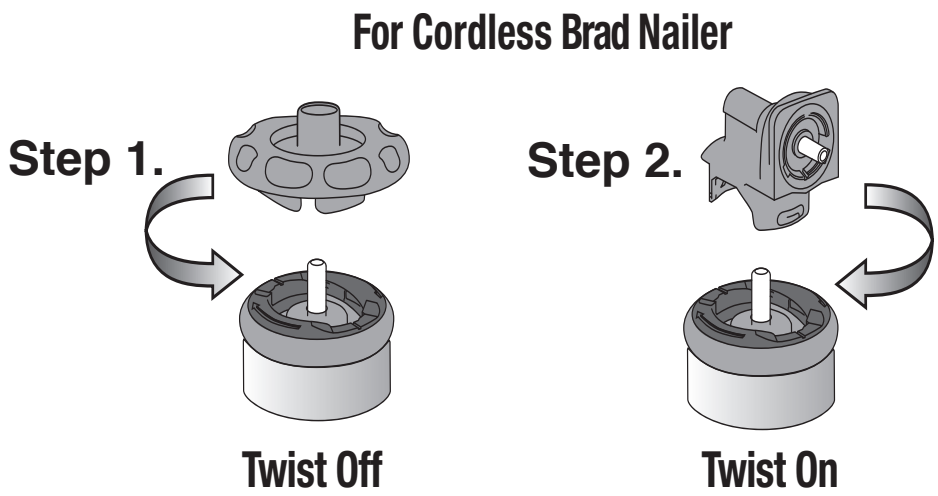

The valve is now completely seated onto the fuel can and can be inserted into the tool.

NOTE:
Paslode Cordless fuel cells are marked with an expiration date on the bottom of the can. For maximum performance use fuel before expiration date.

⚠ DANGER
Paslode Cordless Fuel Cells are flammable. Do not smoke when installing the metering valve!

Paslode Cordless Fuel Cell Disposal Guidelines

Paslode, the industry leader in cordless technology provides this information to assist users with the proper disposal of discarded fuel cells. Acceptable disposal options vary depending on the type of fuel cell users. All users must consider federal, provincial and local solid waste regulations to ensure that discarded fuel cells are disposed of properly. Users must contact their local solid waste authority for further guidance.

Paslode takes no responsibility for proper fuel cell disposal. Proper disposal remains the responsibility of sellers and users. All sellers and users must contact their local solid waste authority to determine if any federal, state or local regulation prohibits or restricts disposal.

Inserting Fuel Cell

Inserting the metering valve/fuel cell assembly into the Cordless Brad Nailer is very simple. To begin, press up at the bottom of the actuator cover and pivot outward to open. The cover will swing out of the way.

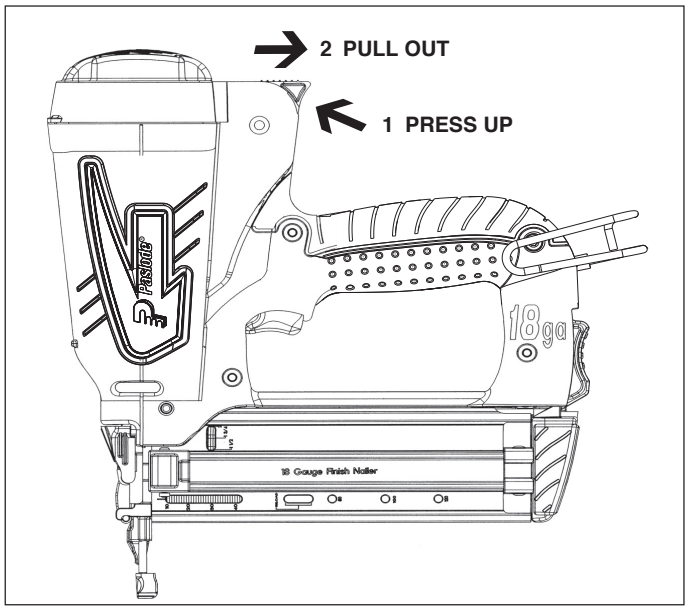

Next, with the metering valve stem pointed toward the front of the tool, insert the metering valve/fuel cell assembly.

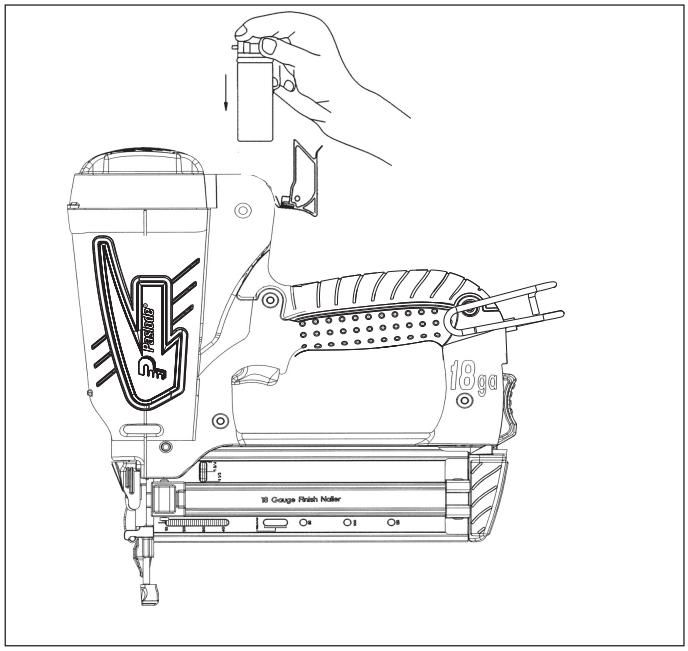

As you slide the metering valve/fuel cell assembly into the Cordless Brad Nailer, you will notice a **yellow** adapter at the top of the cylinder pocket. As shown in the illustration, this adapter is designed to ensure that the metering valve stem is properly aligned with the small hole, or orifice, that leads to the combustion chamber. Insert the metering valve stem into the orifice of the **yellow**-colored adapter.

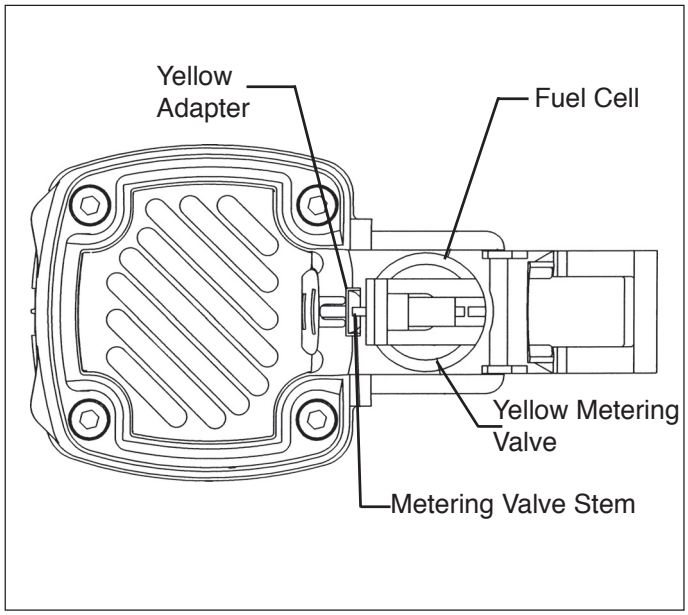

Close the actuator cover to complete the loading of fuel in the Cordless Brad Nailer. Do this by swinging it up and over the fuel valve/cylinder assembly, and pushing down until the actuator cover snaps into position.

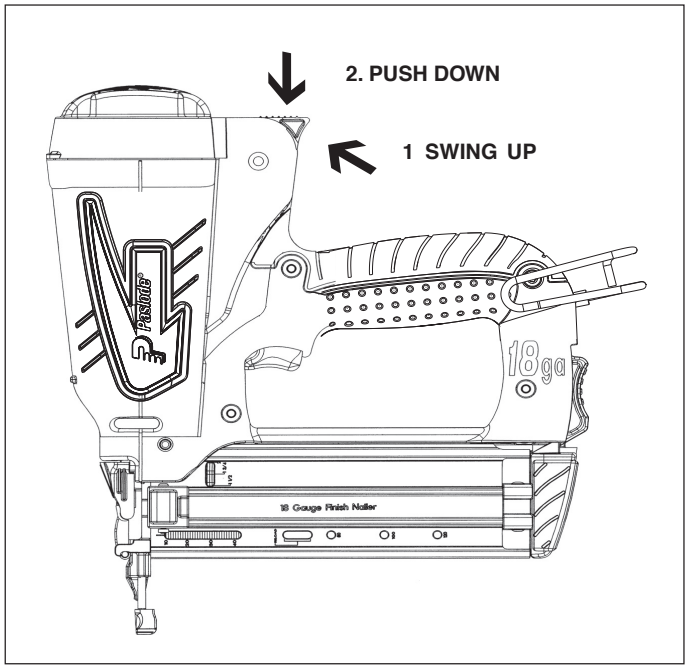

Preparing the Cordless 18 ga. Brad Nailer for Use

Fasteners

The Paslode Cordless 18 ga. Brad Nailer drives Paslode® 18 gauge fasteners designed to be used with the tool. The use of fasteners that do not meet Paslode standards could cause tool damage and will void all warranty claims.

Loading Fasteners

Step 1: Press the release latch with your thumb and pull the rail cover to the full open position.

Step 2; Place the 18 gauge brad nails into the rail with the points resting in the bottom of the rail.

Step 3: Slide the rail cover forward to the locked postion.

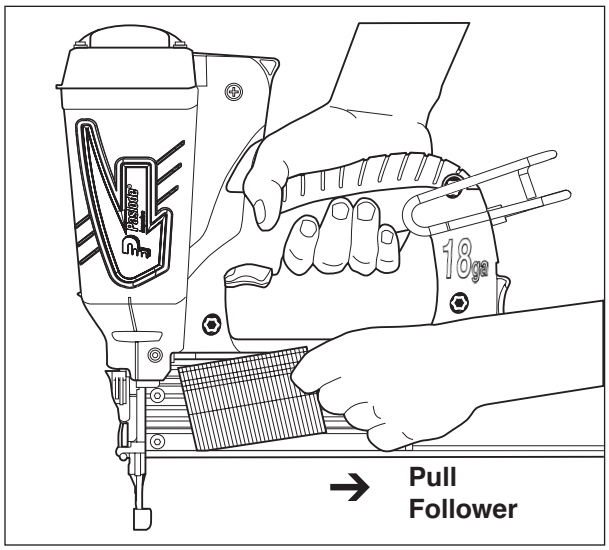

In the illustration above, you will see an indicator arrow on the side of the follower. When the indicator arrow is in the reload area, marked on the side of the magazine, you may insert a new strip of nails.

Paslode Cordless 18 ga. Brad Nailer and Outdoor Weather

Use the Cordless Brad Nailer outdoors, in dry weather, when the nailer, fuel cell, and battery are between 20°F (-7°C) and 120°F (49°C).

HOT WEATHER OPERATION

The Cordless Brad Nailer requires cooling of the motor assembly to operate properly. The fan normally provides the necessary air flow to permit continuous operation. Whenever the Cordless Brad Nailer is idle for extended periods, keep the fuel and tool out of direct sunlight and in surroundings where temperatures will not exceed 120°F (49°C). After extended periods of continuous use, it may be necessary to cool the Cordless motor by setting tool aside for 10-15 minutes or until the tool operates normally. An overheated tool may not drive nails completely or may operate erratically.

COLD WEATHER OPERATION

Fuel cells at cold temperatures lose the required propellant pressure. Bring the tool, fuel cell, and battery above 20° F (-7° C) by placing the tool in a heated building or vehicle. Never expose the tool, fuel cell or battery to flame

CAUTION

The Cordless Brad Nailer should not be used in the rain or where excessive moisture is present. The use of the Paslode Cordless Technology under these conditions may result in damage to tool components and cause the tool to malfunction.

Operation:

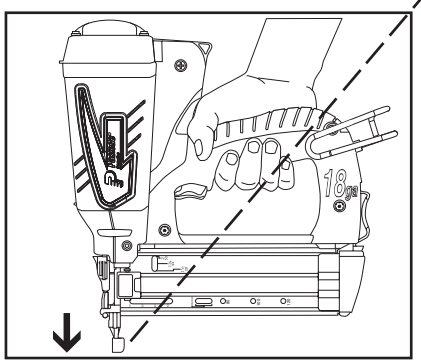

PRESS WORK – CONTACTING ELEMENT AGAINST THE WORK SURFACE.

Fan motor starts, fuel is injected into combustion chamber and mixed with air by the fan.

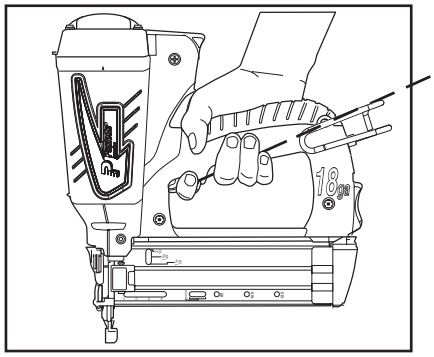

SQUEEZE TRIGGER
Spark plug ignites the fuel/air mixture driving the piston assembly down on the fastener.

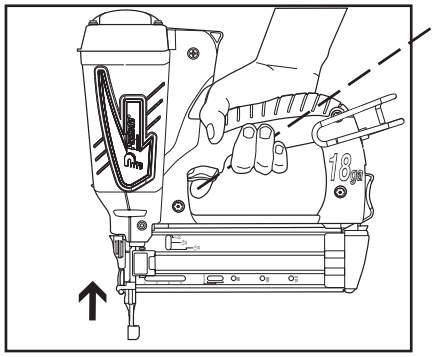

RELEASE TRIGGER - LIFT TOOL
Combustion chamber opens. Fan exhausts hot gases and cools internal components.

DANGER

The work contacting element and nose will become hot after prolonged or rapid use. If it becomes necessary to adjust the work contacting element, avoid touching with bare hands.

CAUTION

This tool must be operated in a well ventilated environment, because the tool exhausts carbon monoxide similar to a chainsaw or lawn mower. Exposure to carbon monoxide may cause dizziness, nausea or unconsciousness.

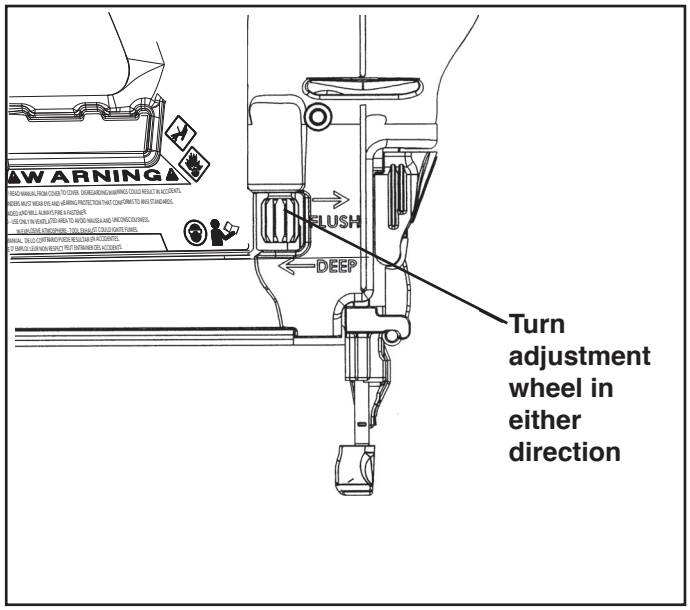

Depth of Drive Adjustment

Remove the battery before adjusting the depth of drive.

The depth of drive adjustment is done by turning the adjustment wheel as shown by the arrows on the side of the tool.

Fasteners and Applications

Applications

The Paslode Cordless 18 ga. Brad Nailer is suited for a variety of applications. These include securing door and window casings; attaching baseboards where walls meet floors; attaching moldings where walls meet ceilings; securing paneling; securing chair rails, picture molding and other decorative trim.

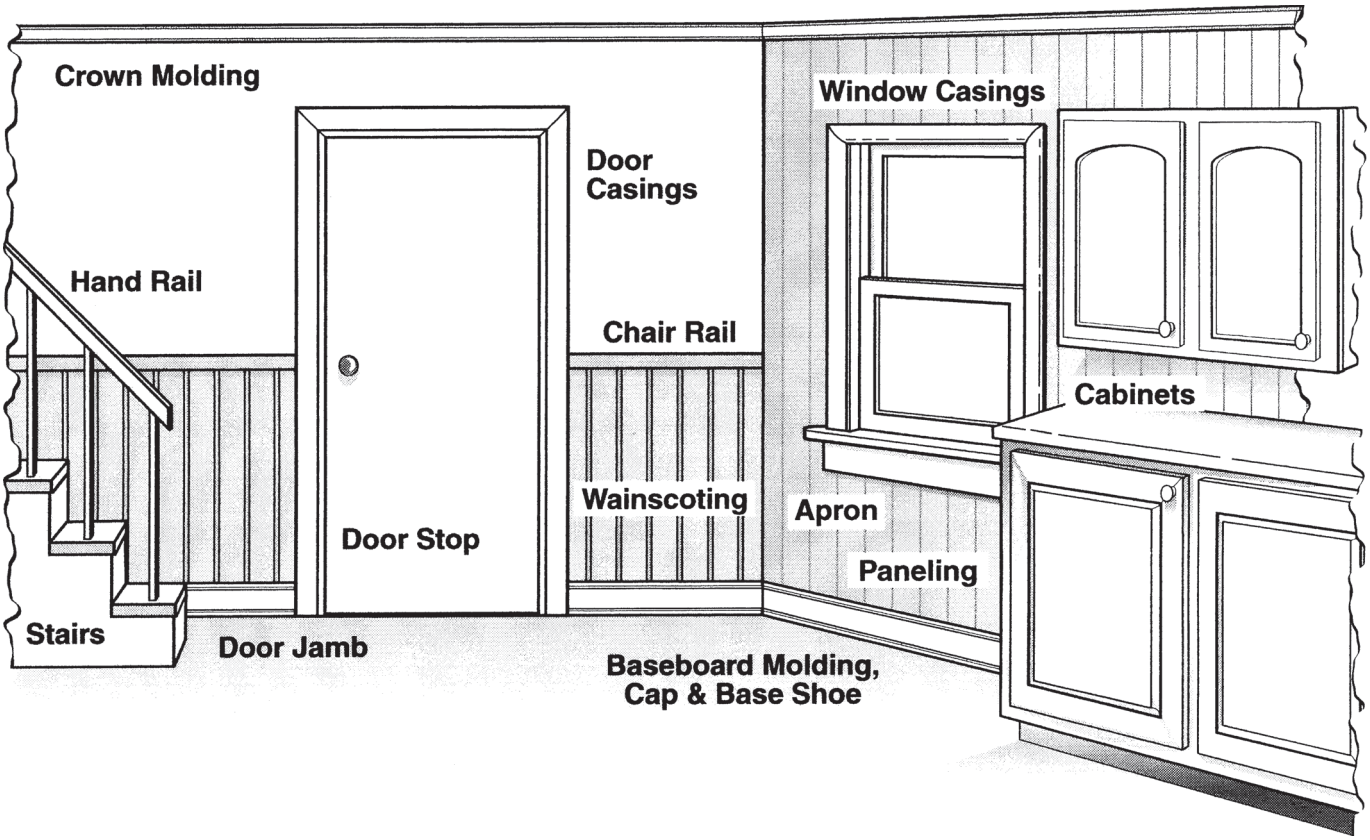

The Paslode Cordless18 ga. Brad Nailer drives Paslode 18 Gauge Brad Nails. Fasteners are collated into strips of 50 for easy loading. Paslode fasteners are designed to be used in Paslode tools, use of other fasteners may cause damage to the tool or injury to the tool operator.

THE PASLODE CORDLESS 18 Ga. BRAD NAILER DRIVES THESE NAILS	PART NO.	Length	Applications
	950058	5/8"	Cabinetry,Cove Molding, Shoe & Base Molding, Underneath Stair Tread, Mitered Corners, Lattice Strip Molding, Crown Molding Outside Corners, Book Cases
	950001	1"	Cabinetry,Cove Molding, Shoe & Base Molding, Underneath Stair Tread, Mitered Corners, Lattice Strip Molding, Crown Molding, Book Cases
	950114	1-1/4"	Cabinetry, Shoe & Base Molding, Scribe Molding, Crown Molding, Book Cases
	950112	1-1/2"	Cabinetry, Shoe & Base Molding, Risers, Stairs, Knee Wall, Panel Installation, Wainscoting, Chair Rail, Window Casings, Door Casings, Book Cases
	950002	2"	Cabinetry, Shoe & Base Molding, Spindles, Risers, Stairs, Knee Wall, Panel Installation, Wainscoting, Panel,Chair Rail, Window Casings, Door Casings, Book Cases

Restrict Field Service to the Following

- ☐ CHECKING THE ENERGY LEVEL OF THE BATTERY
- ☐ RECHARGING THE BATTERY
- ☐ CHECKING THE FUEL CELL AND METERING VALVE
- ☐ REPLACING THE FUEL CELL
- ☐ CLEANING/REPLACING THE AIR FILTER
- ☐ CLEARING A JAM
- ☐ CLEANING THE TOOL (See cleaning manual)

Attempts to go beyond these procedures could result in serious personal injury or damage to the Impulse Brad Nailer and voiding the warranty.

There are certain problems you may encounter when you are using the Cordless Brad Nailer that you will be able to correct on the work site. The following field service procedures are the only service procedures you should attempt. Anything else that may appear wrong with the Cordless Brad Nailer should only be diagnosed and repaired by a fully trained service technician. If you have any reason to believe that your problem is beyond the service procedures in this manual, contact your Paslode® representative immediately.

⚠ DANGER

Never attempt any maintenance of a Paslode Cordless tool without first removing the fuel cell and battery. Maintenance should be started only after the tool is **completely** inoperative.

Battery Check

Periodically check on the battery indicator light (the light in the handle) of the Cordless Brad Nailer. When encountering a problem, the first step should always be to make sure the battery has enough charge to operate the tool.

When the work contacting element is depressed on work piece, the fan motor will turn on and the blinking green indicator light will turn solid green. If the indicator light blinks red or glows red, recharge the battery.

Fuel Cell Check

If the Cordless Brad Nailer's fan operates and the indicator light is green, but the tool will not cycle or does not drive fasteners completely, check the fuel cell. With the fuel cell out of the tool, check to see if the cell still contains fuel and that the metering valve is working. To determine if there is any fuel left in the fuel cell, hold in the upright position and simply place the metering stem against a solid object, and gently push about three or four times. A small amount of fuel should be released each time.

⚠ DANGER

Wear safety glasses when performing this test. Never perform this test near an open flame or sparks, while smoking, or where the fuel may get into your eyes.

If fuel is not released with each operation of the metering valve, this indicates that there is no more fuel left in the cylinder and it must be replaced. Dispose of the empty fuel cell properly. *(see page 16.)*

Clearing a Jam

An occasional problem you may encounter is a jammed fastener. Because of the unique design of the Cordless Brad Nailer, clearing a jammed fastener is easy:

1. Remove the battery.
2. Pull the latch, releasing front guide. Pivot front guide forward.
3. Clear jam, and push driver blade back up to its normal position.
4. Close front guide and latch it. Check that work contacting element moves freely.

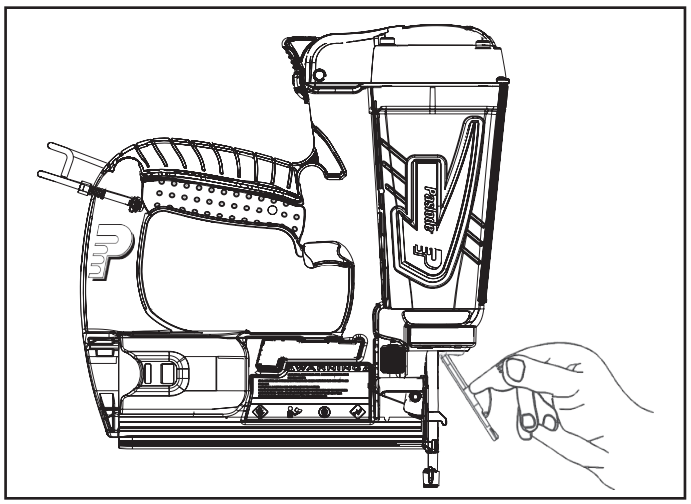

Air Filter

Open the grille by pressing slightly above the adapter and pivoting the cover open. The air filter simply lifts out.

Tap the filter GENTLY to remove any dust. Check and clean the air filter every two days. Soap and water restores the filter to a "like new" condition.

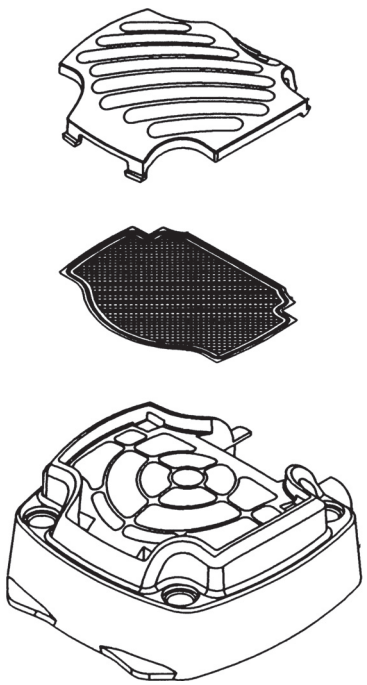

When you get home:

1. Place the battery in its charger if it needs charging as indicated by the red charge light on the handle.
2. Wipe your Cordless Brad Nailer with a clean, soft cloth.
3. Remove and clean the filter every two days.
4. Check work contacting element to ensure it is operating freely.

Paslode Cordless Tool Accessories

A variety of accessories are available for the Paslode Cordless 18 ga. Brad Nailer:

No-Mar Replacement Tip -Hard Tip Part No. 901048

No-Mar Replacement Tip -Soft Tip Part No. 901067

Battery - Part No. 902654

Clear Safety Glasses - Part No. 401382

Paslode Cordless Lubricating Oil - Part No. 401482

Paslode Cordless Tool Cleaner - Part No. 219086

Battery Charger Kit - Part No. 902667

Paslode Cordless Brad Nailer Case - Part No. 902445

Paslode Cordless Trim Tool Tune - Up Kit- Part No. 219304

End-of-Workday Routine

These simple steps are based on maintaining the safety and operational efficiency of the Cordless 18 Ga. Brad Nailer.

Before you leave the work site:

1. Remove battery and store in tool case. Always use the Cordless Brad Nailer case for transporting and storing the tool.
2. Dispose of all empty fuel cells. Remember to dispose of these cells where they will not be crushed, punctured, burned or found by children.

Contact your Paslode® representative for additional information.

Tools

A 9/64 Hex Wrench (Part No. 900736) is provided with each Impulse 18 ga. Brad Nailer .

Preparing Tool for Operation - Battery/Charger Problems

SYMPTOM	POSSIBLE PROBLEMS	SERVICE
Battery does not appear to accept charge when battery is plugged into the charger.	Inoperative indicator lights on charger, or defective charger.	Try battery in tool after a full charge cycle. If tools indicator light is red, charger not working properly. Replace charger, or monitor charging time to ensure battery has adequate time for recharging. It is normal for battery to feel warm after properly charging.
	Battery damaged or cycle life exhausted.	Replace battery.
Charger gets hot, makes excessively loud noise, or smokes during charging cycle. Charger cord or wall plug gets hot.	Damaged charger.	Discontinue use immediately and unplug from power source. Replace charger and tag or dispose of charger to prevent accidental re-use or connection to power source.

Normal Stage of Operation

SYMPTOM	POSSIBLE PROBLEMS	SERVICE
Fan does not run - tool indicator light is blinking red or solid red.	Battery is not charged.	Charge battery.
	Battery terminals are oily, dirty, or corroded.	Clean battery terminals with soft cloth.
Fan does not run, or runs slower than normal - tool indicator light is solid red.	Battery is discharged.	Charge battery.
Work-contacting element does not depress fully - tool does not operate.	Work-contacting element is bent, or build-up of debris in track restricts operation.	Remove and inspect lower probe. Clean the track. Repair or replace lower probe as required.
	Lockout feature is engaged.	Add strip of nails.
Tool will not cycle - fan runs, indicator light is solid green.	Fuel Cell empty.	Replace fuel cell.
	Spark wire out of spark plug.	Remove cap and check spark lead, insert in spark plug and replace cover.
	Spark plug is dirty.	Clean tool cylinder head.
	No spark is generated.	Return tool to authorized Paslode® dealer for service.

Troubleshooting

Normal Stage of Operation

SYMPTOM	POSSIBLE PROBLEMS	SERVICE
Tool operates properly, but fasteners do not drive fully.	Work-contacting element requires adjustment.	Adjust work contacting element.
	Fuel cell is low.	Check fuel cell and replace as required.
	There may be loss of seal in combustion chamber.	Press work contacting element against workpiece for one minute. Pull trigger. If fastener does not drive, there is a leak that requiresservice.
Tool operates properly, but fasteners are sometimes over-driven, and sometimes under-driven.	Work-contacting element is not adjusted properly for the type of material being fastened.	Adjust work-contacting element. Readjust as required when material density or thickness of material being fastened changes.
Tool operates, but no fastener is driven.	Wrong fasteners being used.	Use only fasteners meeting Paslode® specifications. Check fasteners and applications section for fastener types and sizes recommended for use in Impulse™ tools.
	Follower not properly engaged behind fastener strip.	Position follower behind fastener strip and engage strip.
	Jammed fastener.	Clear jam.
Tool operates erratically or appears to be losing power - tool indicator light is green.	Fuel cell is low.	Check fuel cell.
	Spark plug wire is loose.	Check spark plug wire.
	Air filter is dirty, causing tool to overheat.	Remove air filter and clean. Use soap and water to remove stubborn debris.
	Tool is dirty.	Clean tool.
Tool operated and drove fasteners, but driver blade did not return to up position.	Built-up dirt and debris on driver blade or in nosebore.	Clean driver blade and nose bore with degreaser cleaner.
	Tool is dirty.	Clean tool.
Combustion chamber does not drop after tool cycles.	Work-contacting element is bent, or is dirty.	Clean track or replace work-contacting element.

If tool will not operate after following the above service directions, return the tool to an authorized Paslode® representative for service.

To purchase parts, visit our website at www.itwconstructionparts.com.

Paslode®
An Illinois Tool Works Company
155 Harlem Avenue
Glenview, IL 60025
www.paslode.com

Detección y corrección de fallas

Durante el funcionamiento normal

SÍNTOMA	POSIBLES PROBLEMAS	SERVICIO
La herramienta funciona correctamente, pero los clavos no penetran por completo.	Es necesario ajustar el elemento de contacto.	Ajuste el elemento de contacto.
	El nivel de combustible cartucho de gas está bajo.	Revise el cartucho de gas y cámbielo si es necesario.
	Puede haber fugasen la cámara de combustión.	Presioneel elemento de contacto contra la piezade trabajo durante un minuto. Oprima el gatillo. Si el clavo no sale, hay una fuga que debe ser reparada.
La herramiente funciona correctamente, pero los clavos aveces penetran de masiado y a veces no penetran lo suficiente.	El elemento de contacto no está bien ajustado al tipo de material que está siendo clavado.	Ajuste el elemento de contacto. Vuelva a ajustar segúnsea necesario cuando cambie ladensidad o el espesor del material que está siendo clavado.
La herramienta funciona pero no dispara los clavos.	Está usando clavos incorrectos.	Use sólo clavos que cumplan con las especifcaciones de Paslode. Revise la secciónde Sujetadores y aplicaciones para ver los tipos y tamaños recomendados en esta puntilladora Paslode Cordless
	El transportador no está bien ajustado de trás de la tira de clavos.	Coloque el transportador detrásde la tira de clavos y sujételo.
	La clavadora tiene clavos atorados.	Saque los clavos atorados.
La herramienta funciona erráticamente o pareceperder potencia - la luz indicadora de la clavadora está verde.	El nivel de combustible cartucho de gas está bajo.	Revise el cartucho de gas.
	El cable de la bujía está suelto.	Revise el cable de la bujía
	El filtro estásucio ,y hace que se sobre caliente la clavadora.	Quite el filtro y límpielo. Use agua y jabón para limpiar la suciedad difícil de quitar.
	Lacamisa de la herramienta o los anillosen "O" estánsucios.	Limpie la herramienta.
La clavadora funcionó y clavóel clavo, pero la hoja del impulsor no volvió a la posición superior.	Se ha acumulado suciedad en la hoja de limpulsor o en el orifico de la punta de la clavadora.	Limpie la hoja del impulsor y el orificio de la punta con un limpiador desengranaste.
	La sección interior de la clavadora está suci ao des habilitada.	Envíe la puntilladora a suproveedor Paslode para que reciba servicio.
	La camisa de la clavadora o los anillos O están sucios.	Limpie la clavadora.
La cámara de combustión no baja después de que funciona la herramienta.	El elemento de contacto está doblado o el carril estásucio.	Limpie el carril o cambie el elemento de contacto.

Si la herramienta no funciona después de seguir las instrucciones de servicio, de vuelva la herramienta a su representante Paslode® para que reciba servicio.

Para llamada técnica de apoyo 1-800-222-6990, o visita nuestro sitio web en www.paslode.com.
Para comprar las partes, visite nuestro sitio del web en partes de www.itwconstructionparts.com.

Paslode®
An Illinois Tool Works Company
155 Harlem Avenue
Glenview, IL 60025
www.paslode.com

Detección y corrección de fallas

Preparación de la clavadora antes de usarla - Problemas con la batería o conel cargador

SÍNTOMA	POSIBLES PROBLEMAS	SERVICIO
La batería no parece aceptar la carga cuando el cargadorse conecta a la batería o cuando la batería está conectada en el cargador de 1.5 horas.	Las luces indicadoras en el cargador no funcionan, o el cargador está defectuoso.	Pruebe la batería en la herramienta después de un ciclo de carga. Si la luz indicadorade la clavadora está verde, el cargador no está funcionando de bidamente. Cambie el cargador oregule el tiempo decarga para asegurarse de que la batería tenga el tiempo adecuado para recargarse. Es normal que la batería se sienta tibia después de haber la cargado correcta-mente.
	La batería está dañada o se ha terminado su ciclo de vida.	Obtenga una batería nueva.
El cargador se calienta, hace de masia doruido o produce humo durante el ciclo de carga .El cable del cargador o el transformador depared se calientan.	El cargador está dañado.	Deje de usar el cargador de inmediato y desconécte lo de la fuente de energía. Cambie el cargador y coloque una etiqueta en el cargador defectuoso para evitar que alguien lo conecte accidentalmente o lo vuelva a usar.

Durante el funcionamiento normal

SÍNTOMA	POSIBLES PROBLEMAS	SERVICIO
El ventilador no funciona- la luz indicadora de la puntilladora est áiluminada constantemente o parpadeando en rojo.	La batería no está cargada.	Cargue la batería.
	Limpie las terminales de la bateríacon una tela de es merilfina.	Las terminales de la batería tienen grasa, corrosión o están sucias.
El ventilador no funciona, o funciona más lentamente de lo normal - la luz indicadorade la puntilladora está iluminada constantemente en rojo.	La batería está descargada.	Cargue la batería.
El elemento de contacto no sepuede oprimir por completo - la puntilladora no funciona.	El elemento de contacto está doblado, o la acumulación de suciedad restringe su funcionamiento.	Quite y revise el probador inferior. Limpie el carril. Repare o cambie el probador inferior.
La puntilladora no clava,pero el ventilador sí funciona. La luz indicadora está iluminada constantemente en verde.	El cartucho de gas está vacío.	Cambie el cartucho de gas.
	El cable que produce la chispano está conectado a la bujía.	Quite la cubierta y revise la bujía, coloque la bujía y vuelva a colocar la cubierta.
	La bujía está sucia.	Limpie la culata del cilindro de la puntilladora.
	No se producen chispas.	Envíe la puntilladora a su distribuidor autorizado Paslode para que la repare.

Filtro de aire

Abra la cubierta oprimiendo ligeramente arriba del adaptador, y pivoteando la cubierta para que se abra. El filtro de aire simplemente sale hacia fuera.

Golpee LIGERAMENTE el filtro para sacarle el polvo. Revise y limpie el filtro de aire cada dos días. Una solución de agua y jabón deja el filtro como “nuevo”.

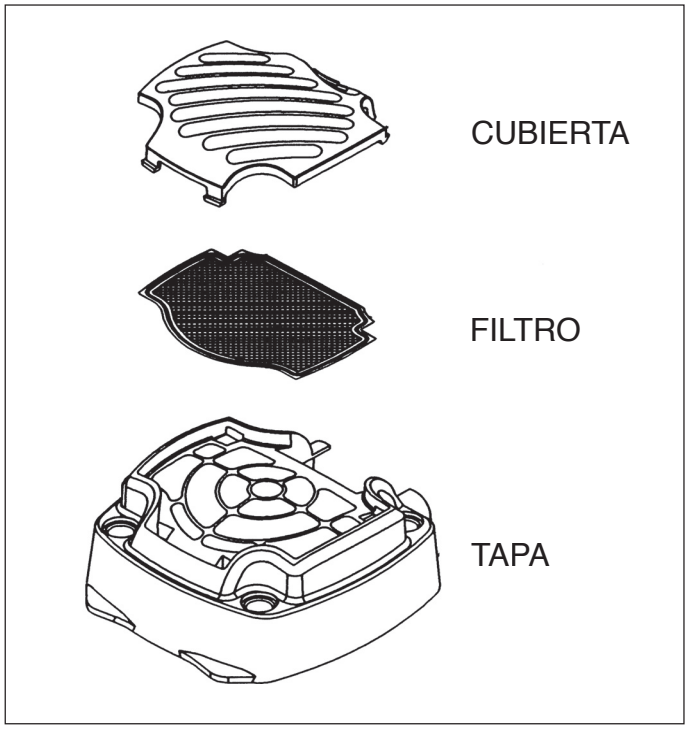

Rutina al final de un día de trabajo

Al final de cada día de trabajo lleve a cabo estos sencillos pasos para mantener la seguridad y la eficiencia de la Puntilladora Paslode Cordless.

Antes de salir de su lugar de trabajo:

1. Quite la batería y guárdela en el maletín de la Puntilladora Paslode Cordless. Siempre use el maletín de la herramienta para transportarla y almacenarla.

2. Deseche todos los cartuchos de gas vacíos. Recuerde que debe desecharlos donde no los puedan encontrar los niños y donde no puedan ser aplastados, perforados o quemados.

Cuando llegue a casa:

1. Si la luz roja en el mango indica que la batería necesita ser recargada colóquela en el cargador.

2. Limpie la Puntilladora Paslode Cordless con un paño limpio y suave.

3. Saque y limpie el filtro cada dos días.

4. Revise el elemento de contacto para asegurarse de que funciona sin obstrucciones.

Accesorios Paslode

Existe una gran variedad de accesorios disponibles para la Puntilladora Paslode Cordless de calibre 18:

Punta " No Mar" (dura) - Pieza No. 901048
Punta "No Mar" (suave) - Pieza No. 901067

Batería - Pieza No. 902654

Limpiador - Pieza No.219086

Lentes de seguridad claros - Pieza No. 401382

Aceite lubricante Paslode - Pieza No. 401482

Juego de cargador de baterías - Pieza No. 902667

Producto para reparar la herramientas - Pieza No. 219304

Maletín para la Puntilladora Paslode Cordless - Pieza No. 902445

Para obtener mayor información póngase en contacto con su representante de Paslode®.

Herramientas

Cada Puntilladora Paslode Cordless viene acompañada de una llave hexagonal de 9/64 plg (pieza No. 900736).

En el lugar de trabajo limítese a:

- ☐ REVISAR EL NIVEL DE ENERGIA DE LA BATERIA
- ☐ RECARGAR LA BATERIA
- ☐ REVISAR EL CARTUCHO DE GAS Y LA VÁLVULA DOSIFICADORA
- ☐ REEMPLAZAR EL CARTUCHO DE GAS
- ☐ LIMPIAR EL FILTRO DE AIRE
- ☐ DESATORAR LA CLAVADORA
- ☐ LIMPIAR LA HERRAMIENTA

Si intenta efectuar reparaciones mayores a las que indican estos procedimientos, puede llegar a sufrir lesiones graves o causar daños a la clavadora Impulse y anular la garantía.

Existen ciertos problemas a los que se puede enfrentar al usar su Puntilladora Paslode Cordless, que usted mismo puede corregir en el lugar de trabajo. Los siguientes procedimientos de servicio son los únicos que debe intentar realizar por sí mismo. Cualquier otro problema que tenga su Puntilladora Paslode Cordless debe ser diagnosticado y reparado por un técnico de servicio entrenado. Si considera que su problema es más difícil de corregir que con los procedimientos de servicio de este manual, póngase en contacto inmediatamente con su representante de Paslode.

⚠ PELIGRO

Nunca intente hacer trabajos de mantenimiento en la Puntilladora Paslode Cordless sin antes quitar el cartucho de gas y la batería. El mantenimiento sólo debe hacerse después de que la herramienta esté **completamente** inoperable.

Revisión de la batería

Revise periódicamente la luz indicadora de la batería, es decir, la luz indicadora en el mango de la Puntilladora Paslode Cordless. Cuando tenga un problema, el primer paso debe ser siempre asegurarse de que la batería tenga suficiente energía para hacer funcionar la herramienta.

Cuando se presiona el elemento de contacto contra la pieza de trabajo, arranca el motor del ventilador y la luz verde parpadeante se ilumina en forma constante. Si la luz indicadora se enciende en rojo, en forma parpadeante o continua, recargue la batería.

Revisión del cartucho de gas

Si funciona el ventilador de la Puntilladora Paslode Cordless y la luz indicadora está iluminada en verde, pero la herramienta no dispara o no clava por completo los clavos, revise el cartucho de gas. Cuando el cartucho de gas esté fuera de la puntilladora, revíselo para ver si aún contiene combustible y si la válvula dosificadora está funcionando. Para comprobar si queda combustible en el cartucho, sosténgalo en posición vertical y simplemente coloque la aguja dosificadora contra un objeto sólido y oprima unas tres a cuatro veces. Cada vez que oprima debe salir una pequeña cantidad de combustible.

⚠ PELIGRO

Use los lentes de seguridad cuando haga este prueba. Nunca lleve a cabo esta prueba cerca de una llama o de chispas, mientras fuma, o donde el combustible le pueda entrar en los ojos.

Si no sale combustible cada vez que active la aguja de la válvula, significa que no hay más combustible en el cilindro y que debe reemplazar el cartucho. Deseche el cartucho de gas vacío de forma adecuada. *(vea la pagina 16.)*

Para desatorar la puntilladora

Un problema típico que puede encontrar es una clavadora con clavos atorados. Debido al diseño único de la Puntilladora Paslode Cordless, es muy sencillo sacar los clavos atorados:

1. Saque la batería.
2. Deslice el seguro para soltar la quía delantera y hágala pivotear hacia adelante.
3. Quite las clavos atorados y empuje la hoja del impulsador hacia atrás hasta la posición normal de retorno.
4. Cierre la guía delantera y asegúrela. Verifique que el elmento de contacto no esté obstruido.

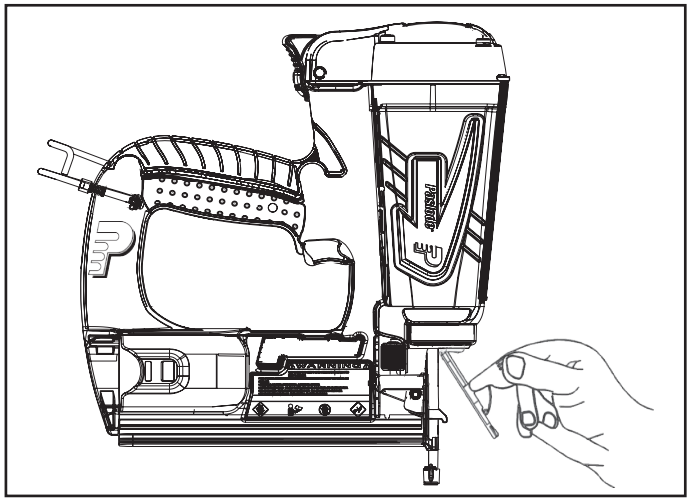

Clavos y Aplicaciones

Aplicaciones

Son muchos los usos que se le pueden dar a la Puntilladora Paslode Cordless de 18 calibre, por ejemplo,en la colocacíon de decoraciones a los marcos de puertas y ventanas; la instalación de molduras en la unión de paredes y pisos o en la unión de paredes y techo; la fijación de paneles, de guardasillas, molduras para cuadros y cualquier otra decoración.

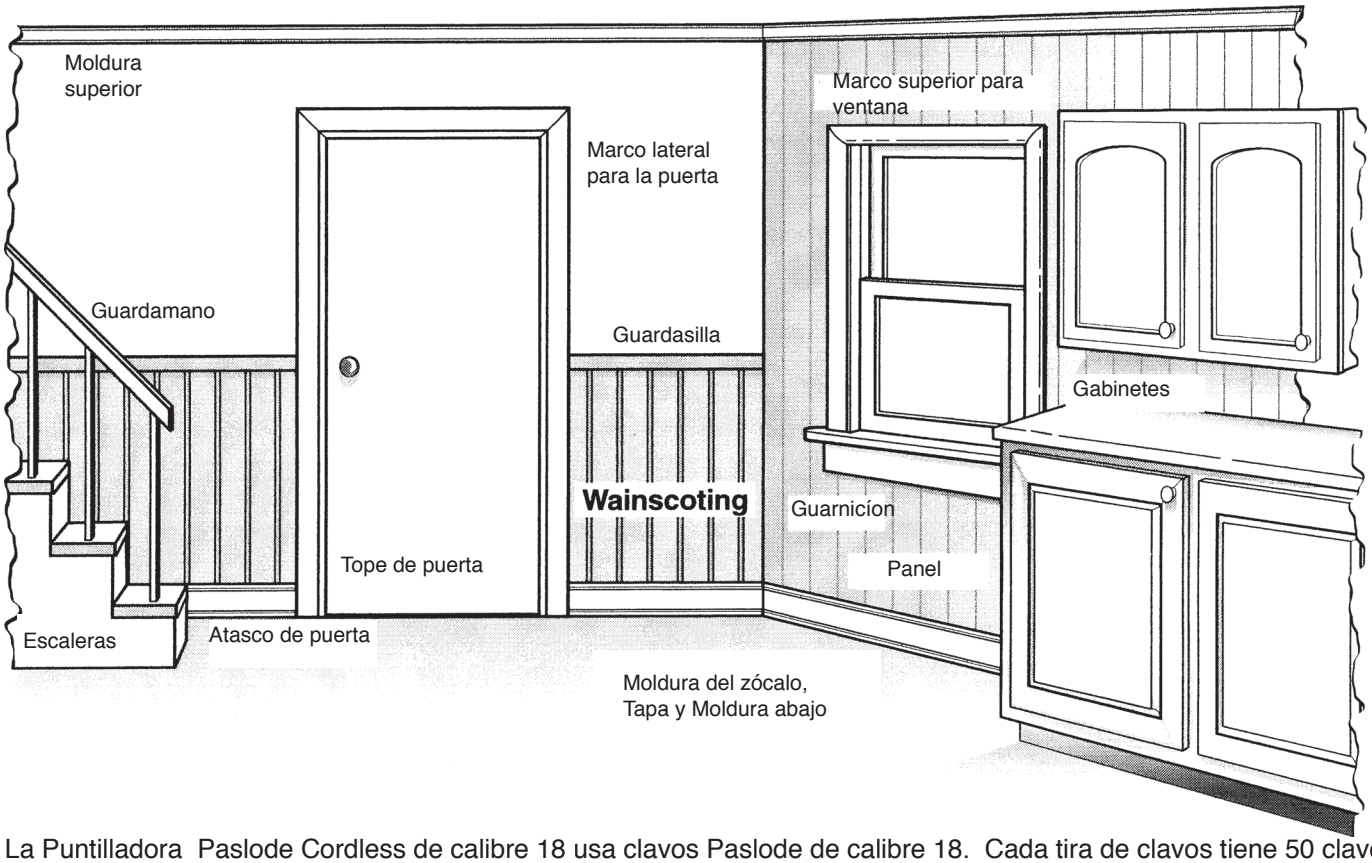

La Puntilladora Paslode Cordless de calibre 18 usa clavos Paslode de calibre 18. Cada tira de clavos tiene 50 clavos para facilitar la carga de los mismos. Si utiliza clavos que no cumplen con las especificaciones de Paslode, se puede dañar la clavadora y se anula la garantía.

LA PUNTILLADORA PASLODE CORDLESS CLAVA ESTOS TIPOS DE CLAVOS DE PUNTILLA DERECHA	PIEZA NO.	DESIGNACION	APLICACION
	650211	5/8"	Gabinetes,terminado superior/inferior del listón del zócalo
	650212	1"	Gabinetes,listón del zócalo, moldura superior y guardasillas
	650213	1-1/4"	Gabinetes,listón del zócalo, moldura superior y guardasillas
	650214	1-1/2"	Gabinetes,listón del zócalo,marcos, moldura superior,escaleras y panel
	650215	2"	Gabinetes, marcos, escaleras, panel

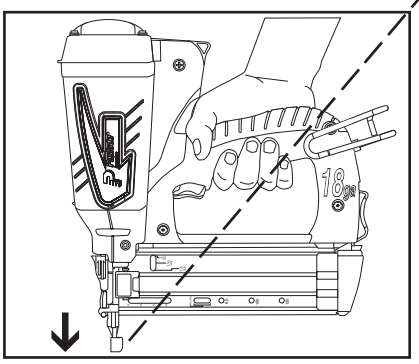

PRESIONE EL ELEMENTO DE CONTACTO CONTRA LA SUPERFICIE DE TRABAJO.

El ventilador del motor arranca, el combustible se inyecta en la cámara de combustión y el ventilador lo mezcla con aire.

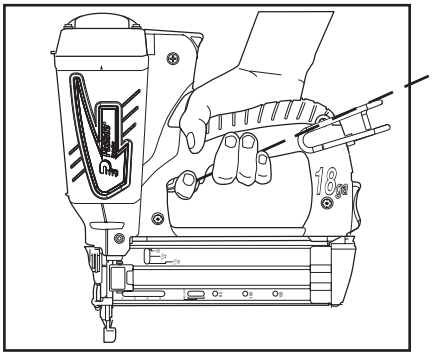

APRIETE EL GATILLO.
La bujía produce una chispa y se enciende la mezcla de combustible y aire. La combustión mueve el pistón que impulsa el clavo.

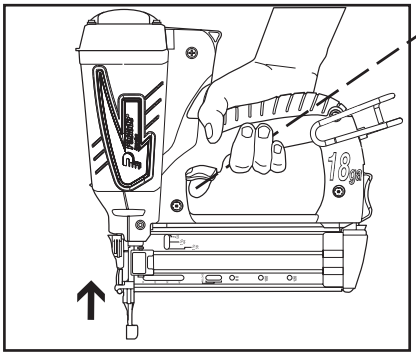

LEVANTE LA CLAVADORA Y SUELTE EL GATILLO.
La cámara de combustión se abre. El ventilador deja salir los gases calientes y enfría los componentes internos.

PELIGRO

El elemento de contacto y la punta se calientan después de un uso prolongado o rápido. Sí es necesario ajustar el elemento de contacto, evite tocarlo con las manos.

ADVERTENCIA

Sólo use este herramienta en un lugar bien ventilado, ya que la herramienta emite monóxido de carbono, de forma similar a una sierra de cadena o una podadora. Si usted inhala monóxido de carbono puede sufrir mareos, nausea o pérdida del conocimiento.

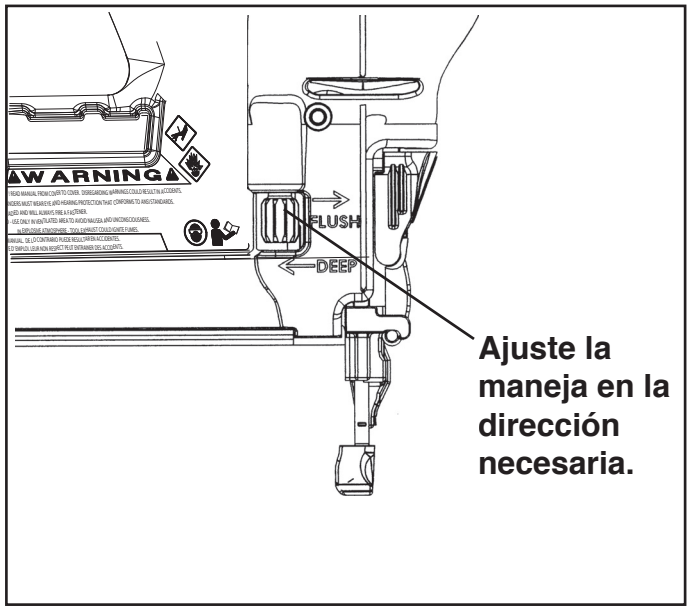

Ajuste de la profundidad con que se clava

Saque el cartucho de gas antes de ajustar la profundidad con que se clava.

El ajuste de la profundidad con que se clava se realiza ajustando la maneja del elemento de contacto.

Clavos

La Puntilladora Paslode Cordless de 18 calibre impulsa clavos de calibre 18 diseñados para usarse con la herramienta. El uso de clavos que no satisfagan las normas Paslode puede causar daños a la herramienta y anulará todas las reclamaciones bajo la garantía.

Para cargar los clavos

Paso 1: Oprime el picaporte de realese con el pulgar y tire la cubierta del riel a la posici´on repleta
.

Paso 2: Coloca los clavos de puntilla de 18 calibre en el riel con los puntos que descansen en el fondo del riel.

Paso 3: Desliza la cubierta del riel hacia adelante a la posici´on cerrada.

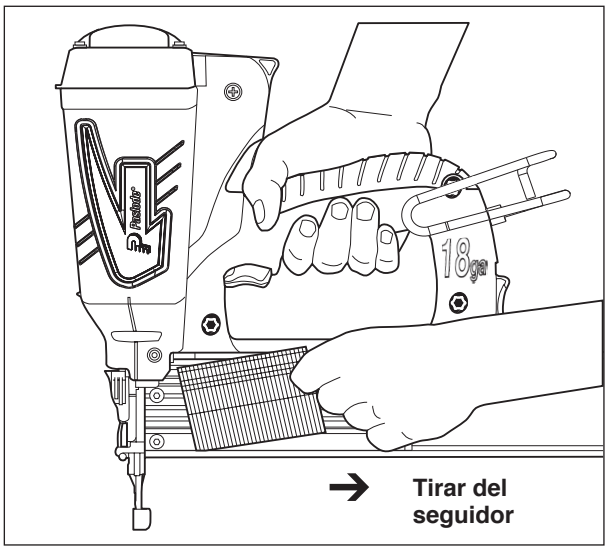

En la ilustración de arriba, usted verá una flecha en el lado del seguidor. Cuando la flecha aparezca en el área de recarga, marcada en el lado del cargador, usted puede introducir una nueva tira de clavos.

La Puntilladora Paslode Cordless de 18 calibre al aire libre

Use la Puntilladora Paslode Cordless al aire libre, en buen tiempo, cuando la clavadora, el cartucho de gas, y la batería estén entre 20°F (-7°C) and 120°F (49°C).

Funcionamiento cuando hace calor

La Puntilladora Paslode Cordless necesita que el conjunto del motor se enfríe para que funcione correctamente. El ventilador generalmente produce el flujo de aire necesario para permitir que funcione continuamente. Siempre que la Puntilladora Paslode Cordless esté sin usarse durante periodos prolongados, deje el combustible y la clavadora en la sombra y en lugares donde las temperaturas no excedan los 49° C (120 ° F). Después de periodos prolongados de uso continuo, puede ser necesario dejar enfriar el motor dejando de usar la puntilladora durante unos 10 ó 15 minutos o hasta que la clavadora funcione normalmente. Si la clavadora se sobrecalienta, es posible que los clavos no penetren completamente o que la herramienta funcione erráticamente.

Funcionamiento cuando hace frío

Cuando hace frío, los cartuchos de gas pierden la fuerza necesaria de propulsión. Deje que la clavadora,la batería y el cartucho de gas lleguen a la temperatura mínima de operación sin exponerlos directamente a las llamas, y revise la batería.

ADVERTENCIA

La Puntilladora Paslode Cordless no debe ser usada en la lluvia o donde haya demasiada humedad. Si se usa la herramienta bajo estas condiciones se pueden dañar sus componentes y la herramineta se puede averiar.

Colocacíon del cartucho de gas

Es muy sencillo colocar el conjunto de válvula dosificadora y cartucho de gas dentro de la Puntilladora Paslode Cordless. Para empezar, empuje hacia arriba la parte inferior de la cubierta del accionador y ábralo hacia fuera. La cubierta se abre para dejar espacio.

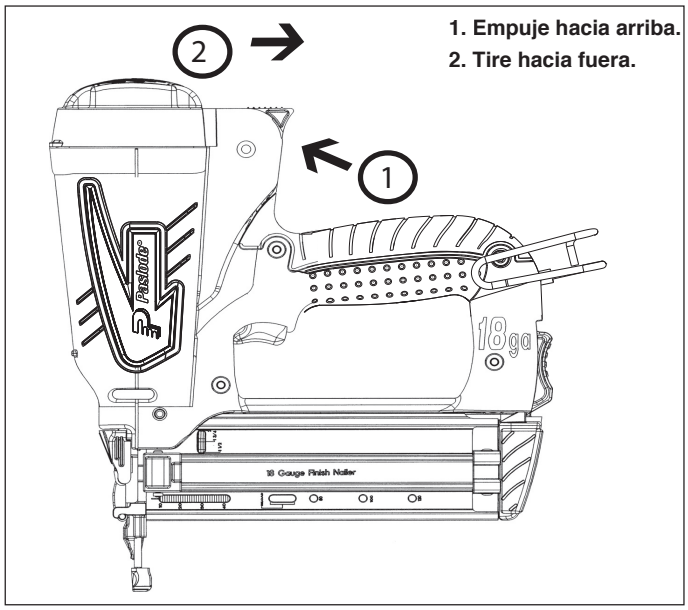

Luego, con la aguja de la válvula dosificadora apuntando hacia la parte delantera de la herramienta, introduzca el conjunto de válvula dosificadora y cartucho de gas.

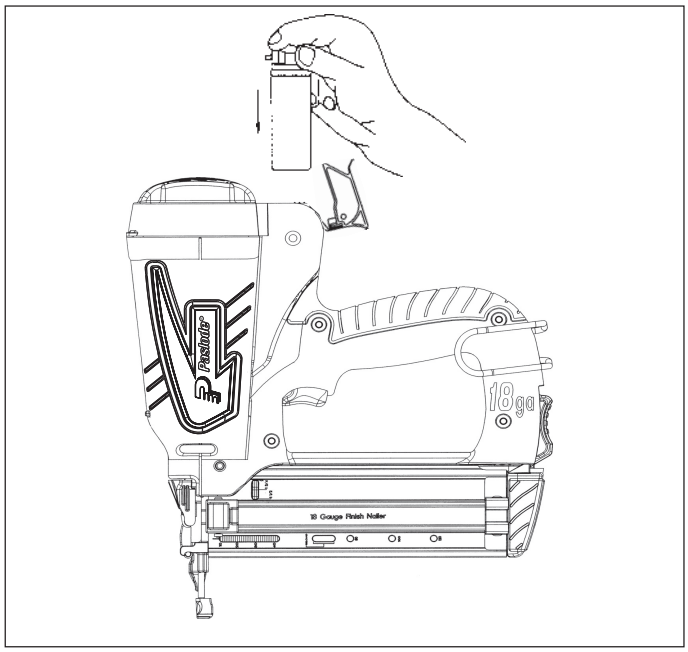

Mientras empuja el conjunto de válvula dosificadora y cartucho de gas dentro de la clavadora Impulse, notará un adaptador amarillo en la parte superior del cilindro. Como se muestra en la ilustración, este adaptador está diseñado para asegurar que la aguja de la válvula dosificadora esté correctamente alineada con el orificio pequeño que lleva a la cámara de combustión. Meta la aguja de la válvula dosificadora dentro del orificio del adaptador color amarillo.

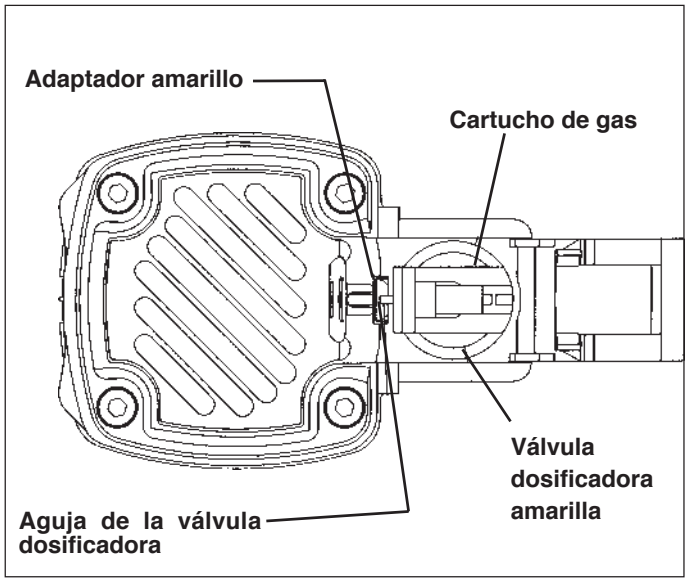

Cierre la cubierta del accionador para terminar la instalación del conjunto de válvula dosificadora y cartucho de gas en la Puntilladora Paslode Cordless. Hágalo levantándola hacia arriba, sobre el conjunto de válvula dosificadora y cartucho de gas y empujando hacia abajo hasta que la cubierta del accionador quede fija en su lugar.

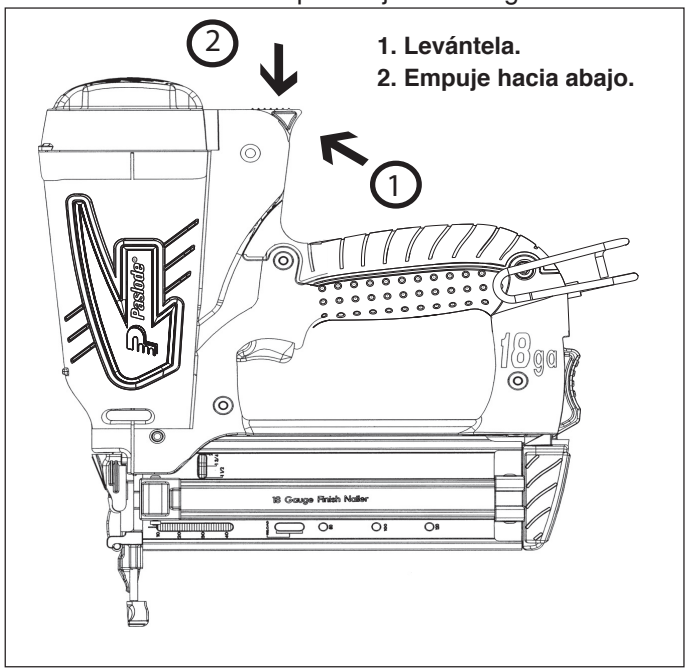

Cartucho de gas y válvula dosificadora

Instalación de la válvula de medición de Fuel Cell Antes del uso

Para instalar la válvula dosificadora a una célula de combustible:

Para Cordless Brad Clavadora

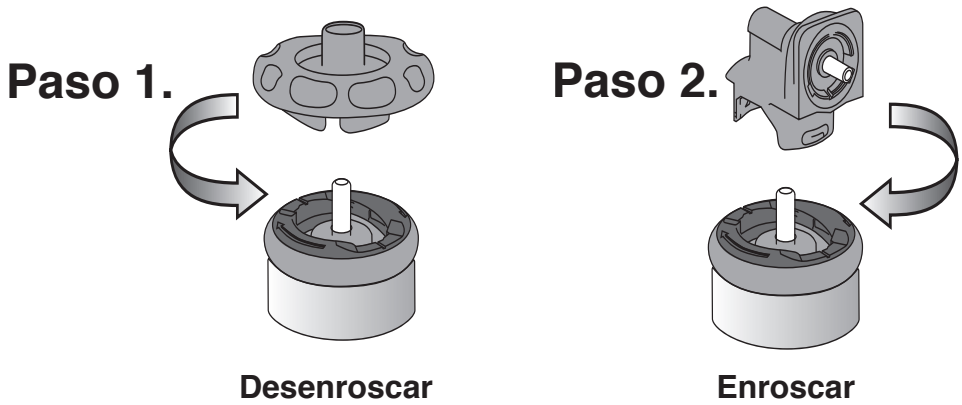

Ahora la válvula está ajustada completamente sobre la pila de combustible y puede insertarse en la herramienta.

NOTA: Los cartuchos de gas Paslode Cordless vienen con la fecha de expiración (abajo de la lata). Para maxima funcionamiento use el cartucho de gas antes del la fecha de expiración.

⚠ PELIGRO
Los cartuchos de gas Paslode Cordless son inflamable. No fumar cuando se instala la válvula dosificadora!

Guía para el desecho de celdas de combustible para inalámbricos:

Paslode, el líder en la industria de la tecnología de herramientas inalámbricas, suministra esta información para asistir a los usuarios en el desecho de las celdas de combustible para inalámbricos. Las opciones aceptables de desecho varían dependiendo del tipo de usuario de celdas de combustible. Todos los usuarios deben considerar las regulaciones locales, estatales y federales de desechos sólidos para asegurar que las celdas de combustible sean desechadas apropiadamente. Los usuarios deben contactar a su autoridad local de desechos sólidos para una mayor orientación.

Las celdas de combustible desechadas (usadas o sin usar) pueden ser consideradas como residuos peligrosos bajo el acta de recuperación y conservación de recursos (RCRA, por sus siglas en inglés), dependiendo de los diferentes factores descritos en los siguientes parágrafos. En el momento del desecho, las celdas de combustible usadas o no usadas pueden ser clasificadas como desechos inflamables peligrosos (código de desechos - D001) bajo las regulaciones EPA de los Estados Unidos.

Los desechos peligrosos generados por los propietarios de vivienda y por los constructores que llevan a cabo el mantenimiento de rutina para los propietarios en sus viviendas, no son regulados por la RCRA. En general, los “desechos de viviendas” generados por los propietarios y sus contratistas están exentos de las regulaciones de desechos peligrosos puesto que estos desechos están excluidos expresamente de la definición de desechos peligrosos. Por ejemplo, la EPA de los Estados Unidos ha excluido como “desechos de vivienda” las latas de los aerosoles que contienen productos y propulsores residuales. Por lo tanto, bajo las regulaciones federales de desechos peligrosos, los propietarios de vivienda y los contratistas pueden desechar las celdas de combustible como desechos generales en un basurero municipal apropiadamente permitido. Estos usuarios deben contactar a su autoridad de desechos sólidos para determinar si alguna regulación estatal o local prohíbe o restringe dicha disposición.

Paslode no asume ninguna responsabilidad por el desecho apropiado de las celdas de combustible. El desecho apropiado es responsabilidad de los vendedores y usuarios. Todos los vendedores y usuarios deben contactar a su autoridad local de desechos sólidos para determinar si alguna regulación local, estatal o federal prohíbe o restringe el desecho. Los usuarios pueden obtener más información acerca de las regulaciones de la EPA de los Estados Unidos sobre desechos peligrosos en la siguiente dirección de Internet: www.epa.gov/epaoswer/osw/hazwaste.htm

Alternativamente, los usuarios pueden contactar al Centro de Servicio RCRA de la EPA, Superfund y EPCRA de los Estados Unidos al 1-800-424-9346 para obtener más información.

Cartucho de gas

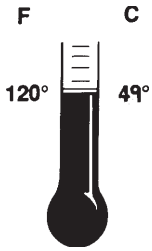

¡PELIGRO!

PELIGRO DE EXPLOSIÓN Y DE INCENDIO Lea TODAS las instrucciones de seguridad antes de cargar o de usar el cartucho de gas. Si no se siguen TODAS las instrucciones pueden producirse explosiones o incendios. Esto puede causar lesiones personales graves o daños a la propiedad.
Mantenga el cartucho de gas alejado del calor, las chispas y las llamas.

Si se expone a temperaturas más altas de 49° C (120° F) el cartucho de gas puede explotar, liberando gas inflamable.

¡ADVERTENCIA!

La luz del sol puede elevar la temperatura interior de un vehículo cerrado por encima de los 60° C (140° F).

Nunca perfore ni trate de abrir el cartucho de gas, ya que no es rellenable.

Nunca incinere ni recicle el cartucho de gas.

Nunca fume mientras instala o usa la válvula dosificadora.

Nunca inhale el rocío del atomizador.

Mantenga el cartucho de gas alejado de los niños.

Almacene las cartuchos de gas sólo en áreas bien ventiladas.

Existe un segundo recipiente dentro del cartucho de gas. El recipiente interior contiene el combustible. El espacio entre el recipiente interior y el cilindro exterior está lleno de gas, llamado propulsor, que está envasado a presión.

Para dejar salir el combustible, la presión del propulsor oprime el recipiente interior de combustible, de forma similar a como se oprime un tubo de pasta dental. Esta presión asegura que se use todo el combustible y que la puntilladora Paslode Cordless pueda funcionar en cualquier posición.
Debido a este diseño de un recipiente dentro de otro, al sacudir el cartucho de gas una vez que se haya terminado el combustible es posible que usted escuche el sonido de un fluido. Lo que suena es el propulsor, que permanece entre los recipientes aun después de que se ha usado todo el combustible.

Si expone el cartucho de gas vacío a temperaturas extremas, el propulsor se expande y podría causar que el envase explotara, desprendiendo gases inflamables.

Válvula dosificadora

La válvula dosificadora contiene un sistema dosificador de combustible para inyectar la cantidad correcta de combustible en la cámara de combustión.
La válvula dosificadora **amarilla** es la única válvula que funciona correctamente con la puntilladora Paslode Cordless.

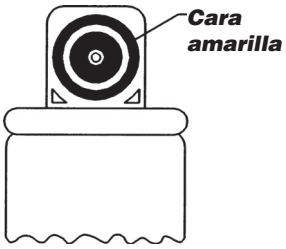

NOTA

1. No intente volver a usar la válvula dosificadora. Reemplácela con un cartucho de gas y una válvula de combustible nuevos, y deseche los usados de forma adecuada.
2. Cuando cambie el cartucho de gas, también cambie o limpie el filtro para que su clavadora funcione de manera óptima.

NOTA

La puntilladora Paslode Cordless está accionada por un motor lineal de combustión interna y puede ser afectada por el altitud. La clavadora puede perder fuerza en elevaciones de 4000 pies o más.

Batería y sistema de carga

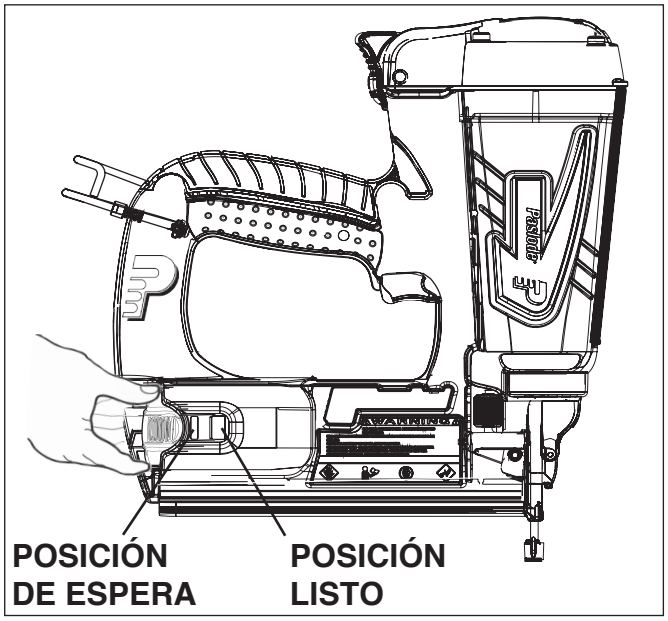

1. Introduzca la batería, con los contactos por delante, enla clavadora para acabados.

2. Empuje la batería completamente hacia delante en su posición de bloqueo listo. La luz indicadora de la batería se iluminará.

3. Para desconectar la batería, presione hacia abajo sobre el bloqueo ficha y respaldo de batería de diapositivas hasta que encaje en el Posición de espera.

4. Para sacar la batería, oprima hacia abajo la lengüeta de fijación y deslice la batería hacia fuera.

Luz indicadora de la batería

La ilustración es un acercamiento del mango de la clavadora Cordless. En un lado del mango hay una pequeña lente de plástico que es la luz indicadora de la batería.

Al colocar una batería completamente cargada dentro de la clavadora, se enciende y se apaga una luz indicadora verde. Si la luz indicadora parpadea en rojo, es necesario recargar la batería.

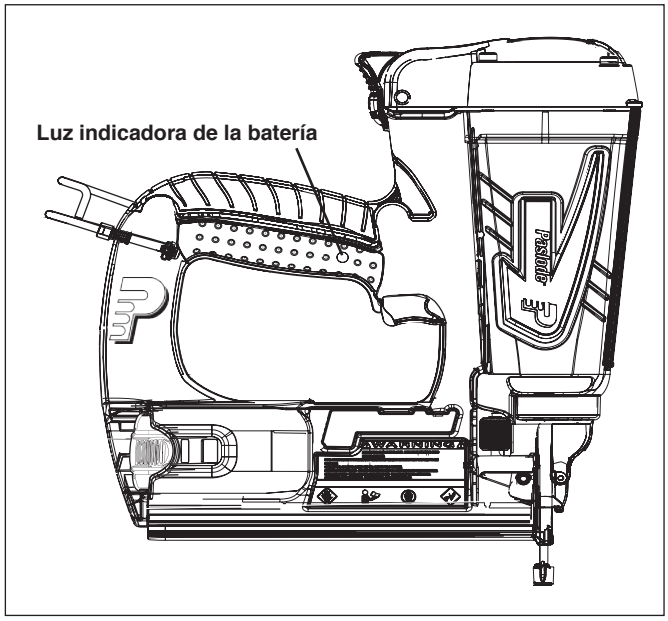

NOTA: Si la batería se queda dentro de la clavadora durante un período prolongado, se descarga por completo y es necesario recargarla.

IMPORTANTE: Si las terminales de la batería llegaran a corroerse y a ocasionar un mal contacto, limpie las terminales con una tela de esmeril fina.

La Puntilladora Paslode Cordless viene con una batería recargable y con su propio sistema de carga. Esta sistema de carga es el único sistema que funciona con la baterías Paslode. El primer paso al preparar una nueva herramienta para usarla es cargar por completo la batería. Las baterías nuevas se envían descargadas y deben de ser cargadas antes de poder usarlas por primera vez. Las baterías se tardan en recargar de 5 minutos a 1.5 horas (dependiendo de cuánto se hayan descargado).

Notas importantes de carga

ADVERTENCIA!

PELIGRO QUÍMICO Y DE EXPLOSIÓN Lea TODAS las instrucciones antes de cargar o usar la batería. Si no se siguen TODAS las instrucciones pueden producirse incendios quemaduras serias o liberación de materiales tóxicos.

Destrucción de la batería:
Las baterías contienen litio y debe reciclarse o desecharse apropiadamente. En algunas áreas es ilegal colocar una batería de Litio-ion en el cubo de la basura or en una corriente de desechos sólidos. Puede comunicarse con su centro local de reciclaje para información sobre donde devolver una batería agotada, o llame al 1-800-822-8837 para conseguir mayor información sobre el reciclaje de la batería Litio-ion en su área.

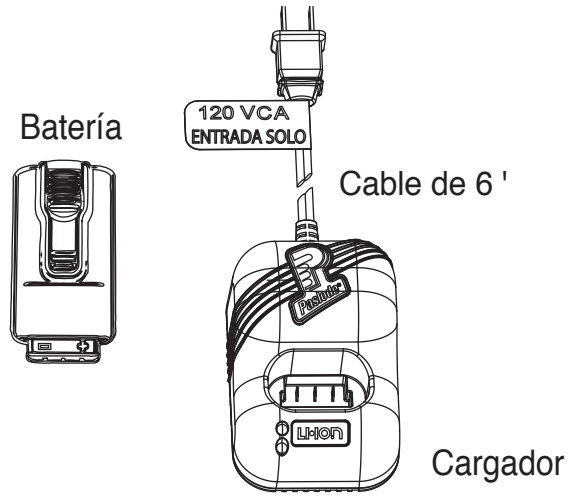

SISTEMA DE CARGA PASLODE

INSTRUCCIONES PARA CARGAR LA BATERÍA:

1. Retire el cargador de la caja de herramientas y conectarlo a un tomacorriente de 120V CA. Establecer la base del cargador sobre una superficie estable. Una luz verde se enciende para indicar el aparato está encendido y el circuito del cargador está listo.

2. Saque la batería de la clavadora o del estuche e introduzca las terminales en el cargador. La luz roja se enciende indicando que la batería está cargando y se apaga la luz verde.

NOTA

Si la batería se ha descargado por completo, las luces roja y verde pueden destellarse intermitentemente hasta 20 minutos. Esta característica de seguridad recarga lentamente la batería hasta que esté lista de recibir la corriente de cargado completa. Si las luces roja y verde siguen destellándose después de 20 minutos, reemplace la batería.

,

3. Después de cargarse, la luz roja se apagará y la luz verde encenderá, asi indicando que la batería está cargada completamente. El cargador mantendrá la batería cargada por completo hasta que se quite el mismo.

4. Desenchufe el cargador del tomacorriente de 120V CA.

TIEMPOS DE CARGA

Primera carga	1.5 horas
Batería completamente descargada	5 minutos hasta 1.5 horas

DURANTE LA CARGA:

1. No cargue la batería al aire libre o a temperaturas inferiores a los 5° C. (40° F)
2. No permita que objetos metálicos toquen las terminales de la batería.
3. No perfore ni trate de abrir la caja de la batería o las celdas.
4. No almacene la batería donde esté sujeta a temperaturas superiores a los 49° C (120° F).
5. No incinere la batería.
6. No use un cargador de baterías defectuoso, ni uno que se sobrecaliente o que produzca humo al conectarlo.
7. No ponga la bateria en agua.

Accessorios:

Juego de cargador de baterías - Pieza No. 902667

12. NUNCA CLAVE SUJETADORES EN ÁREAS QUE TENGAN PELIGROS OCULTOS.

    Siempre revise el área detrás de la superficie de trabajo para ver si hay cableado eléctrico, tuberías de gas o de agua, drenajes u otros peligros potenciales.

13. SIEMPRE PÁRESE FIRMEMENTE EN ESCALERAS, PLATAFORMAS U OTROS LUGARES.

ADVERTENCIA

Nunca trate de usar la clavadora en lugares que deba alcanzar con esfuerzo, ya que el retroceso puede hacer que pierda el equilibrio. Siempre esté pendiente de las orillas y los declives al clavar sobre tejados y otros lugares altos. Siempre colóquese de manera que estos peligros le queden de frente.

14. SÓLO PERMITA QUE EL PERSONAL CALIFICADO USE LA PUNTILLADORA PASLODE CORDLESS.

ADVERTENCIA

Sólo debe permitirse usar esta clavadora a personas que hayan leído las instrucciones de seguridad y de mantenimiento y que comprendan su funcionamiento.

15. ALMACENE CORRECTAMENTE EL CARTUCHO DE GAS.

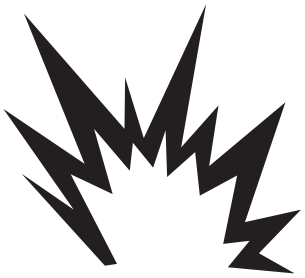

ADVERTENCIA

Siempre almacene el combustible donde no vaya a estar expuesto a llamas, chispas o a temperaturas superiores a 49° C (120° F).

16. SIEMPRE GUARDE LA HERRAMIENTA SIN EL CARTUCHO DE GAS.

    Almacene el cartucho de gas en el maletín de la Puntilladora Cordless.

17. MANTENGA LIMPIA LA PUNTILLADORA.

18. MANTENGA LAS MANOS ALEJADAS DE LA SUPERFICIE DE TRABAJO.

ADVERTENCIA

Es posible que algún sujetador se dispare en ángulo inesperadamente y cause lesiones.

Desechar la batería:
La baterías contienen Litio y se deben reciclarla o desecharlas adecuadamente. En algunos lugares es ilegal descartar una batería de Litio-ion en la basura o en un sistema de residuos sólidos. Favor de ponerse en contacto con su centro de reciclado local para conseguir mayor información sobre la devolución de baterías gastadas, o llame al 1-800-822-8837 para información sobre el reciclado de baterías de níquel-cadmio en su área.

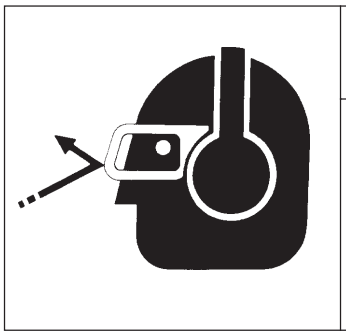

ADVERTENCIA

Use siempre equipo de seguridad para los OJOS y los OÍDOS cuando trabaje con la clavadora Impulse o cerca de ésta.

1. Los protectores de ojos deben cumplir con las normas ANSI ZX87.1 y deben tener protectores laterales para mayor seguridad.

2. NUNCA ASUMA QUE LA HERRAMIENTA ESTÁ VACÍA.
   Nunca apunte con la herramienta hacia usted o hacia otra persona.

3. NUNCA "JUEGUE" CON LA PUNTILLADORA.
   La Puntilladora Cordless no es un juguete; es una herramienta delicada. Si la usa sin cuidado o incorrectamente puede sufrir un accidente grave.

4. NUNCA SOSTENGA LA HERRAMIENTA CON EL DEDO SOBRE EL GATILLO U OPRIMIENDO EL MISMO.
   De esta forma se puede disparar accidentalmente un clavo.

5. NUNCA USE UNA HERRAMIENTA QUE NO FUNCIONE BIEN.

   Consulte la sección de servicio o de detección y corrección de fallas en este manual para corregir el problema. Si no puede resolver el problema, deje de usar la herramienta y notifique la situación a su supervisor o al representante de Paslode.

6. NO CARGUE SUJETADORES CUANDO EL GATILLO Y/O EL ELEMENTO DE CONTACTO ESTÉN OPRIMIDOS.

Se puede descargar accidentalmente un sujetador.

7. NUNCA QUITE O DESHABILITE EL ELEMENTO DE CONTACTO.
   Este dispositivo ayuda a reducir la posibilidad de que se dispare accidentalmente un sujetador, al evitar que la herramienta funcione hasta que haga contacto completamente con la superficie de trabajo.
   NUNCA use la herramienta si el elemento de contacto no funciona correctamente.

8. NUNCA APUNTE LA CLAVADORA HACIA USTED O HACIA OTRAS PERSONAS CUANDO LA DESATORE O CUANDO SAQUE LOS CLAVOS.
   Tire del transportador ligeramente hacia atrás y oprima la palanca de liberación. Incline la punta de la clavadora ligeramente hacia arriba y los clavos deben salir por la parte de atrás del cargador. Si los sujetadores están atorados, consulte la sección de servicio apropiada de este manual.

9. NUNCA USE LA PUNTILLADORA CORDLESS SI TIENE PIEZAS FLOJAS, DAÑADAS O FALTANTES.

10. NO CLAVE LOS SUJETADORES EN LOS NUDOS DE LA MADERA O SOBRE OTROS SUJETADORES YA INSTALADOS.
    El sujetador puede rebotar y causar una lesión seria.

11. USE LA HERRAMIENTA SÓLO EN SU LUGAR DE TRABAJO.

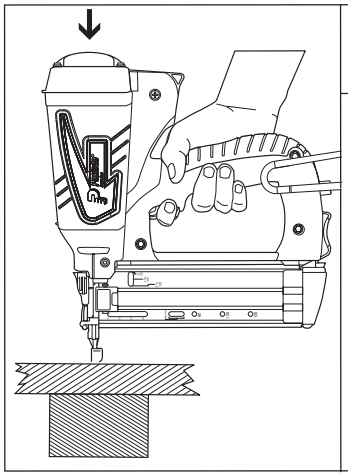

ADVERTENCIA

La Puntilladora Cordless se debe usar solamente cuando esté en contacto con la superficie de trabajo. Cuando clave sobre materiales angostos como madera contrachapada, asegúrese de colocar la clavadora de tal forma que los clavos penetren en la pieza inferior.

Instrucciones de seguridad

Las siguientes instrucciones de seguridad se han incluido en este folleto para proporcionarle la información básica necesaria para que su Puntilladora Cordless funcione sin peligro. NO INTENTE USAR ESTA HERRAMIENTA HASTA QUE HAYA LEÍDO Y COMPRENDIDO TODAS LAS ADVERTENCIAS DE SEGURIDAD Y LAS INSTRUCCIONES DEL MANUAL.

Además de estas instrucciones, es posible que necesite entrenamiento. Póngase en contacto con su representante de Paslode para obtener mayor información al respecto.

PELIGRO

La Puntilladora Cordless es un equipo de combustión interna. Produce gases de escape calientes que pueden encender materiales inflamables. Esta herramienta no debe usarse en ambientes combustibles o en presencia de materiales combustibles, tales como productos químicos inflamables, adhesivos, gasolina o solventes.

ADVERTENCIA

No intente usar esta herramienta hasta que haya leído y comprendido todas las advertencias de seguridad y las instrucciones del manual. Si no sigue todas las advertencias de seguridad y las instrucciones de este manual puede sufrir la pérdida permanente del sentido de la vista, lesiones personales graves o hasta la muerte, además de causar daños a la propiedad y/o a la herramienta.

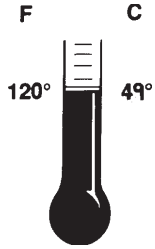

ADVERTENCIA

No exponga la herramienta a temperaturas mayores de 49° C (120° F). El cartucho de gas o la batería pueden explotar, dejando escapar gases inflamables.

ADVERTENCIA

Sólo use esta herramienta en un lugar bien ventilado, ya que la herramienta emite monóxido de carbono, de forma similar a una sierra de cadena o una podadora. Si usted inhala monóxido de carbono puede sufrir mareos, nausea o pérdida del conocimiento.

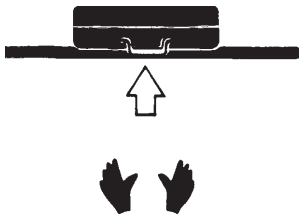

ADVERTENCIA

Mantenga SIEMPRE la Puntilladora Cordless, el cartucho de gas y la batería fuera del alcance de los niños.

Aspectos generales de la puntilladora Cordless de 18 calibre

Descripción

La Puntilladora Paslode Cordless contiene todo lo necesario para funcionar, es totalmente portátil y utiliza combustible líquido de hidrocarburos para accionar un motor especial de combustión interna de transmisión lineal.

Para que usted comprenda la información de este manual, es necesario que conozca los principios básicos de la Puntilladora Corldess. Como puede darse cuenta en la siguiente ilustración, la Puntilladora Cordlessconsta de tres unidades independientes: el mango, el motor y el mecanismo de alimentacíon.

Mientras examina su Puntilladora Cordless para familiarícese con las tres unidades principales y con los distintos componentes que forman cada una de ellas.

El **conjunto del mango** contiene el cartucho de gas, la luz indicadora de la battería y el gatillo.

El **conjunto del motor** contiene la cubierta. el filtro y la tapa, el bastidor del motor, la punta y el elemento de contacto.

El **mecanismo de alimentacíon** contiene la perilla de fijacíon del cargador, el compartimiento de la batería,la palanca de liberacíon del transportador, el transportador y el seguro.

Especificaciones

Dimensiones:

Peso:	3.9 kg
Altura:	36.5 cm
Longitud:	30.8 cm
Magazine:	calibre 18

Velocidad: Funcionamiento intermitente - 2 a 3 clavos por segundo

NOTA: Si se excede esta velocidad, la clavadora se puede sobrecalentar, dando como resultado una pérdida de eficiencia o causando daños a los componentes de la Puntilladora Cordless .

Al usar la Cordless Puntilladora a su velocidad recomendada, podrá clavar varios miles de clavos en un día normal de trabajo.

Clavos: Calibre 18. puntilla derecha

Capacidad del cargador: Dos tiras de clavos ó 100 clavos.

Batería : 7.4 voltios de DC - Proporciona suficiente energía para clavar aproximadamente 12,000 clavos en una carga completa.

Cartucho de gas: Cartucho de gas amarillo (.64oz) Peiza# 650039 Hidrocarburos líquidos- Proporciona suficient combustible para clavar 1000 clavos.

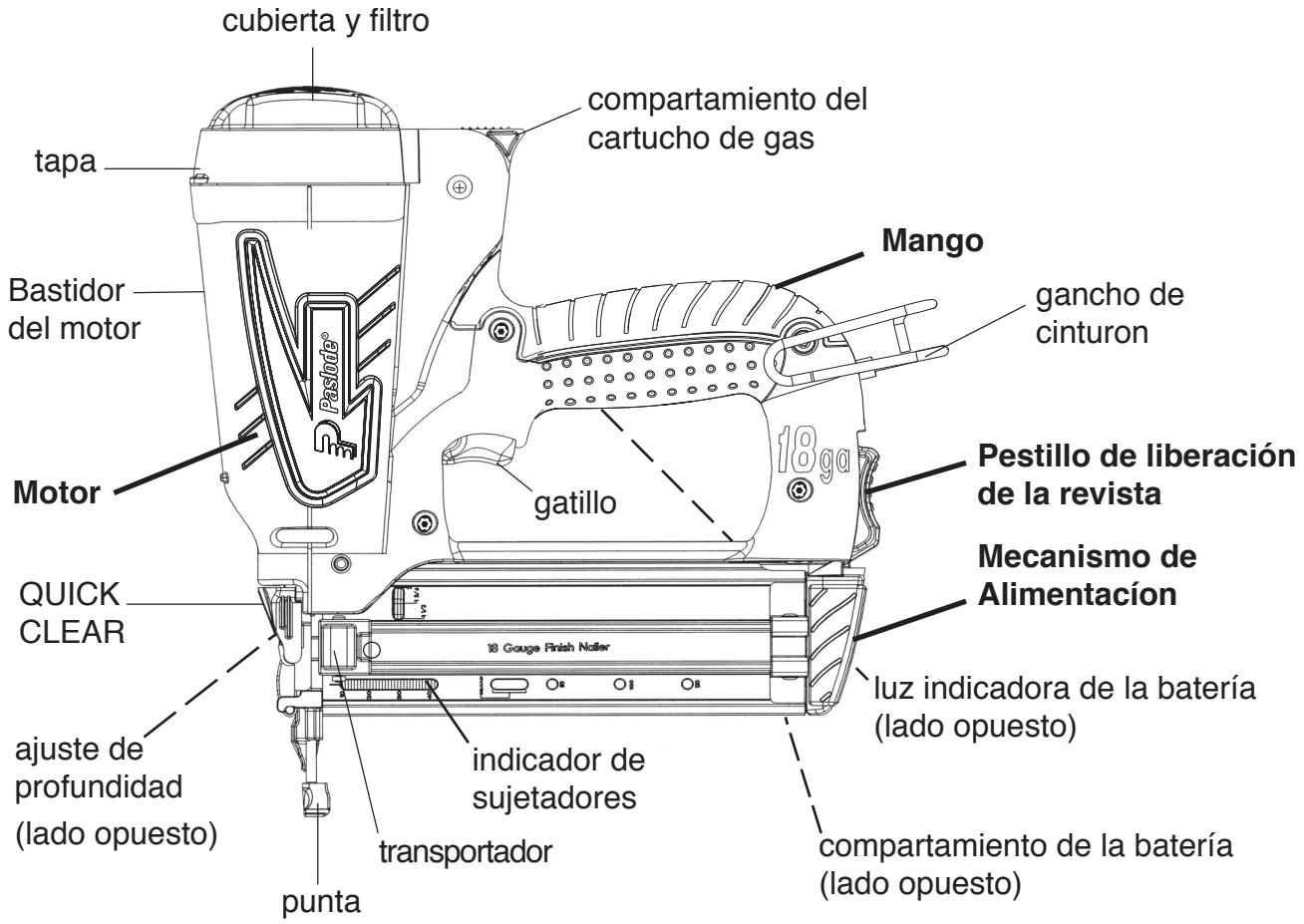

Introduccíon y Garantía

Manual de funcionamiento de la Puntilladora Cordless de 18 calibre

El propósito de este manual es familiarizarlo con la Puntilladora Cordless . A diferencia de otras herramientas mecánicas, la Puntilladora Cordless está accionada por un motor lineal de combustión interna, es decir, un motor similar al de un automóvil. La Puntilladora Cordless enciende la mezcla de combustible y aire para producir la energía necesaria que hace funcionar el motor, el que ha su vez hace funcionar la herramienta. Como verá, la Puntilladora Cordless es completamente autónoma: contiene su batería y combustible propios, además de una provisión de clavos.

Este manual está dividido en secciones para facilitar su uso (vea el Contenido). Todas las secciones fueron escritas teniéndolo en cuenta a usted, el operador de la herramienta. Hemos omitido todos los términos técnicos de modo que usted pueda comprender cómo obtener el mayor rendimiento de su Puntilladora Cordless y evitar lesiones personales y daños a la herramienta. Con este propósito usted debe:

1. **LEER COMPLETAMENTE ESTE MANUAL ANTES DE USAR LA HERRAMIENTA.**

2. **SEGUIR LAS INSTRUCCIONES DEL MANUAL.**

La Puntilladora Cordless debe usarse con las mismas precauciones que cualquier otra herramienta mecánica, ya que su uso incorrecto podría causar lesiones personales. Si le permite a otras personas usar su Puntilladora Cordless, usted asume la responsabilidad de que esas personas también lean y sigan las instrucciones de este manual antes de usar la herramienta.

Si tuviera alguna pregunta acerca de la Puntilladora Cordless o si quisiera obtener más copias de este manual, comuníquese con su representante de Paslode®, cuya información usted puede llenar a continuación.

Nombre

Direccíon

Ciudad Estado Código postal

Número de teléfono

Términos de la garantía de Paslode

Paslode garantiza que sus herramientas mecánicas Paslode Cordless, sus piezas y accesorios, que hayan sido comprados nuevos, están libres de defectos de material y fabricación por el período indicado más abajo, a partir de la fecha de compra del comprador original.

GARANTIA LIMITADA DE UN AÑO
La garantía limitada de un año cubre todas las piezas, con excepcíon de las indicadas más abajo como piezas de desgaste normal y de las que estén específicamente cubiertas por una garantía adicional.

GARANTIA LIMITADA ADICIONALDE CINCO AÑOS
La garantía de cinco años cubre todas la piezas de nilón moldeadas:

- Bastidor del motor,cubierta y rejilla
- Accionador y secciones del mango
- Gatillo

GARANTIA LIMITADA DE 90 DIAS
La garantía de 90 días cubre las siguientes piezas que se consideran como piezas que sufren desgaste normal:

- Amortiguadorr
- Hoja del impulsor
- Anillo

DECLARACIÓN DE LA GARANTÍA
Esta garantía esta limitada a las herramientas vendidas y revisadas en los Estados Unidos. Para obtener mas información sobre el servicio de garantía en los Estados Unido, véa la lista de Centros de Servicio que fue proporcionada con su herramienta.

Paslode asume únicamente la responsabilidad de reponer cualquier pieza o accesorio que se compruebe como defectuoso dentro del período especificado. Cualquier pieza o accesorio de repuesto, entregado de conformidad con esta garantía, gozará de la garantía por el período restante de la garantía que cubría a la pieza o al accesorio originales. Esta garantía no cubre las piezas que necesitan ser repuestas como consecuencia de su desgaste normal.
Se cancelará esta garantía a cualquier herramienta que haya sido usada incorrectamente, dañada accidental o intencionalmente, usada con sujetadores, combustible, baterías o cargadores de batería que no reúnan las especificaciones, el tamaño o la calidad de Paslode, o a la que no se le haya dado el mantenimiento o el uso adecuado, o que haya sido reparada con piezas que no sean marca Paslode, o que en opinión de Paslode hayan sido modificadas o reparadas de manera que afecte o sea contraria al funcionamiento de la herramienta.
PASLODE NO OTORGA NINGUNA GARANTÍA EXPLÍCITA O IMPLÍCITA CON RESPECTO A LA COMERCIALIZACIÓN O ADAPTACIÓN AL USO PREVISTO, O DE CUALQUIER OTRA NATURALEZA, CON EXCEPCIÓN DE LO DECLARADO ANTERIORMENTE, y la responsabilidad de Paslode TAL COMO SE INDICA Y SE ASUME MÁS ARRIBA reemplaza a todas las otras garantías que resulten o estén relacionadas con el uso y funcionamiento de la herramienta, excepto según lo estipulen las leyes pertinentes. PASLODE NO SERÁ RESPONSABLE EN NINGÚN CASO POR NINGÚN DAÑO DIRECTO, INDIRECTO O CONSECUENTE INCLUYENDO, PERO SIN LIMITARSE, CUALQUIER DAÑO RESULTADO DE LA PÉRDIDA DE PRODUCCIÓN O GANANCIAS ANTICIPADAS, EL DETERIORO DE MATERIALES, AUMENTOS EN EL COSTO DE OPERACIÓN O CUALQUIER OTRO.

Contenido

Tema	Página
Introduccíon y Garantía	2
Aspectos generales de la Puntilladora Paslode Cordless de 18 calibre	3
Instrucciones de seguridad	4
Batería y cargador de batería	7
Cartucho de gas y vávula dosificadora	9
Preparando la Puntilladora Paslode Cordless de 18 calibre para uso	12
Funcionamiento de la Puntilladora Paslode Cordless de 18 calibre	13
Clavos y aplicaciones	14
Servicio	15
Detección y corrección de fallas	17

Tanto la batería como el cargador de batería reúnen todos los requisitos de seguridad de las herramientas mecánicas.

Paslode® es una marca registrada
Paslode
An Ilinois Tool Works Company
155 Harlem Avenue
Glenview, IL 60025
www.paslode.com

Paslode® Las clavadoras mecánicas se fabrican en los Estados Unodos.

Paslode® es miembro de:

Paslode®

Pieza No. 918000

Modelo IM200Li Puntilladora Cordless de Calibre 18

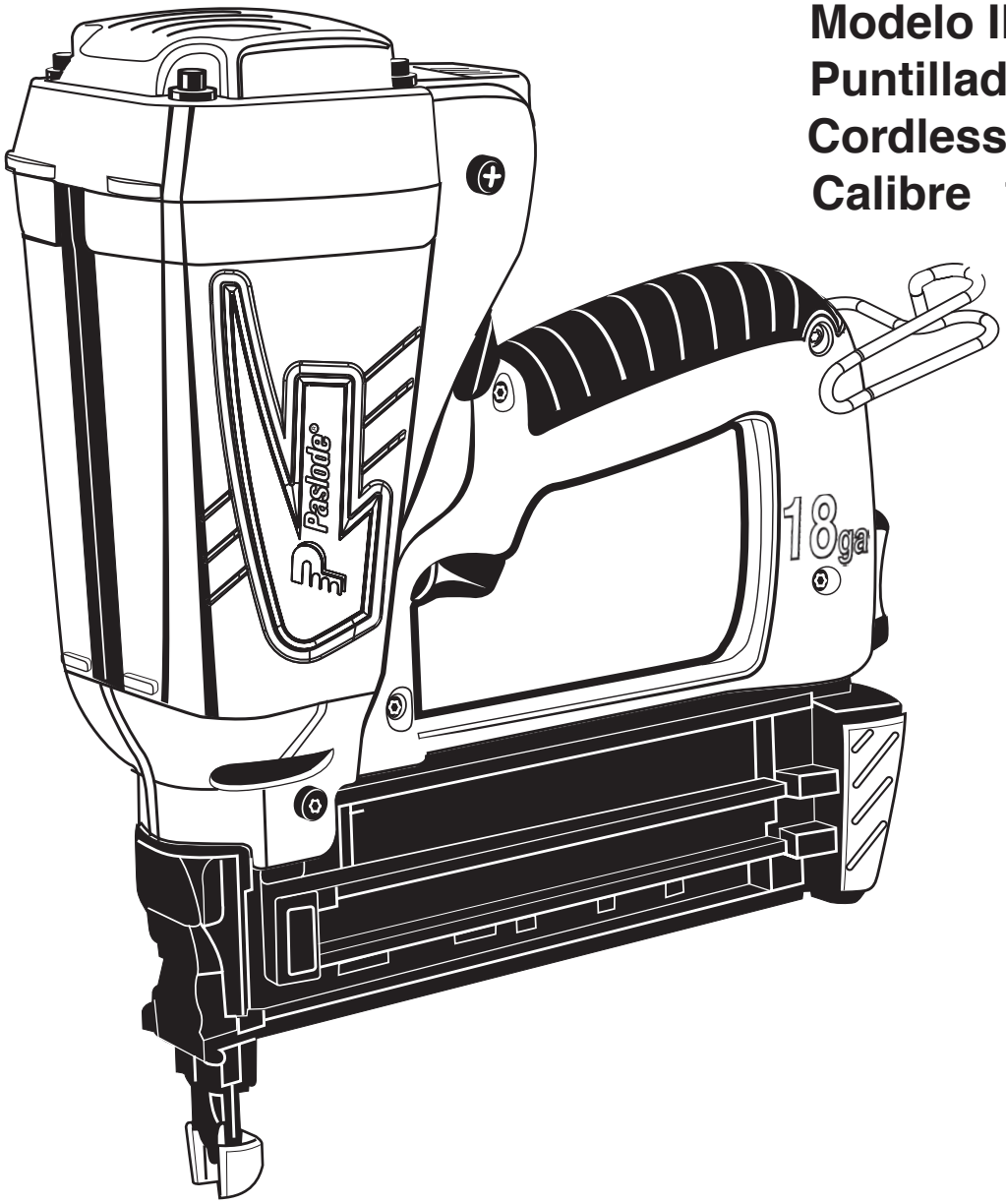

IMPORTANTE!
NO DESTRUYE ESTE MANUAL
El cliente tiene la responsibilidad de que todo el personal de operaciones y servicio lea y entienda este manual.

MANUAL DE FUNCIONAMIENTO